Produktinformation

Briefkasten Renz Freistehend Prisma 17 Liter 1-6 fach

Art-Nr.: RENZ 10-0-10335 / GTIN: 4053042012711 / Marke: RENZ



965,02EUR / Stück

inkl. 19% USt. inkl. Versand

Lieferzeit: ca. 15 - 20 Werktage

Dieses Produkt ist versandkostenfrei!






Produktinformation



Briefkasten Renz Freistehend Prisma 17 Liter 1-6 fach in Standardfarben oder 200 RAL-Farben

Der RENZ Briefkasten Freistehend Prisma überzeugt mit seinem extravagantem Design und dazu

optimalen Regenschutz günstigen Preis.
Die Möglichkeiten verschiedener Montagearten sind bei RENZ Freistehendene Briefkasten ebenfalls gegeben und sorgen somit für eine flexible Standortwahl.
Durch die schräge Dachform bleibt Schmutz nicht so leicht obenauf haften und ein Ablegen von beispielsweise Altpapier wird vermieden.
Das PRISMA-Gestell ist perfekt auf die Verkleidung abgestimmt. Lieferbar aus Galfan-Stahl oder Edelstahl V4A.

Somit sorgt der Renz Briefkasten für ein optisches Highlight und kann nach ihrem Platzangebot entsprechend montiert werden Qualitativ hochwertige Lösung mit wenig Platzbedarf Bestens geeignet für enge Eingangsbereiche **Material:**

- Briefkasten Renz Prisma Freistehend aus Stahl
- Tür und Gehäuse aus korrosionsgeschütztem und pulverbeschichtetem Stahl, und Einwurfklappe aus pulverbeschichtetem ALU.

Maße der Kästen

- Kastenformat 370 x 330 x 145mm, Einwurf für Format C4 Quer, 335 x 33 mm

Verkleidung Renz Prisma

- aus gekantetem Stahl
- zum einbetonieren oder zum Aufschrauben

Produktinformation

Weiter Möglichkeiten und den Briefkasten für Ihren Bedarf anzupassen

- Optional Systemklappe (gedämpfte Einwurfklappe) !!! Aufpreispflichtig !!!
- Optional 2tes Namensschild (Werbung nein Danke / Werbung ja Bitte) !!! Aufpreispflichtig !!!

Produktmerkmale im Überlick:

- Optimaler Regenschutz
- Selbstreinigende Dachform
- Verkleidung und Gestell aus einem Guss
- Ablageschutz durch schräges Dach
- Solide Verarbeitung sowie bewährte Funktionen zum besten Preis
- Preisgünstige RENZ Qualität
- Verschiedene Verkleidungen auf Anfrage
- Verschiedene Montagearten
- DIN EN 13724 ab Kastenbreite 370 mm
- Briefkasten mit 12 oder 17 Liter wählbar

Anlagenblockmaß Variante zum einbetonieren : mm , RAL-Farbe und Standardfarbe

- 1-teilig : 469 x 1670 x 263mm
- 2-Teilig : 839 x 1670 x 263mm
- 3-Teilig : 1209 x 1670 x 263mm
- 4-Teilig : 839 x 1870 x 263mm
- 5-Teilig : 1209 x 1870 x 263mm
- 6-Teilig : 1209 x 1870 x 263mm

Anlagenblockmaß Variante zum Aufschrauben : mm , RAL-Farbe und Standardfarbe

- 1-teilig : 469 x 1270 x 263mm
- 2-Teilig : 839 x 1270 x 263mm
- 3-Teilig : 1209 x 1270 x 263mm
- 4-Teilig : 839 x 1470 x 263mm
- 5-Teilig : 1209 x 1470 x 263mm
- 6-Teilig : 1209 x 1470 x 263mm

Die Lieferung erfolgt ohne Befestigungsmaterial.

Sie wollen einen anderen RENZ Briefkasten kaufen:

RENZ Briefkasten Unterputz RS3000 Exclusive – Qualität und moderne Technik mit großer Auswahl an Modellen

RENZ Briefkasten Unterputz Schattenfugenrahmen

RENZ PLAN Briefkasten Premium – reduziertes Design mit hochwertigen Details im High-End-Bereich

Individuelle Kundenanfrage:

Haben Sie ganz besondere Vorstellungen von Ihrem Wunschbriefkasten (u.a. Kastenanzahl, Sondergrößen, Sonderausstattungen), so bieten wir Ihnen sehr gern eine individuelle Beratung an. Die individuelle und nahezu unbegrenzte Auswahl macht Ihren

RenzB Briefkasten auf Wunsch zu einem Unikat.

Produktinformation

TIPP ⇒ Die Firma RENZ schenkt Ihnen 5 Jahre Garantie gegen Material- und Fertigungsfehler für alle RENZ Produkte, wenn Sie sich kostenlos registrieren. Um die Garantie für RENZ Briefkastenanlagen oder RENZ Paketkastenanlagen zu erhalten, ist das bei uns erworbene Produkt innerhalb einer Frist von 3 Monaten nach Lieferung hier zu registrieren.

TIPP ? RENZ Ersatzteilservice - Die Firma RENZ garantiert Ihnen einen langjährigen Ersatzteilservice. Im Regelfall bietet RENZ Ihnen eine mindestens 20-jährige Ersatzteilverfügbarkeit.

Produktdetails

Die Ausführungen des RENZ Briefkasten in Stahl und Aluminium können nach Ihren Vorstellungen auch farbig gestaltet werden. Hierzu wählen Sie einfach aus den Standardfarben anthrazitgrau RAL 7016 - graualuminium RAL 9007 - verkehrsweiß RAL 9016 und eisenglimmer RAL DB 703 oder mehr als 200 RAL-Farben die für Sie passende aus.

Der RENZ Briefkasten Freistehend mit Prisma Eckrahmen Verkleidung bietet Ihnen ein zeitloses Design bei bester RENZ Qualität.

Alle RENZ Briefkasten-Modelle können jederzeit vollständig mit Gravuren, Installationskasten für Sprechklingel oder Kamera ausgestattet werden.

Zudem können Sie den RENZ Briefkasten Freistehend auch mit einem zusätzlichen RENZ Paketkasten konfiguriert werden. Ihrer Phantasie sind hier keine Grenzen gesetzt und gemeinsam machen wir aus Ihrem RENZ Briefkasten ein Unikat.

Ein zusätzliches Zeitungsfach benötigen Sie übrigens beim RENZ Briefkasten nicht. Die Einwurfklappe und der Kasten sind bereits ausreichend groß bemessen, sodass auch besonders dicke Einwürfe möglich sind.

Der RENZ Briefkasten kann mit waagerechten und senkrechten Kästen geliefert werden.

Montage einer RENZ Briefkastenanlage Freistehend

Wir empfehlen bei einem Briefkasten freistehend folgende Fundamente aus Beton (B25). Maße pro Gestellseite 450 x 450 mm.
Bei kleineren Anlagen wird ein durchgehendes Fundament mit folgenden Maßen benötigt: Anlagenbreite + 450 x 450 mm.
Je nach Bodenbeschaffenheit ist das Fundament zu vergrößern. Die Fundamenttiefe sollte mindestens 800 mm betragen, je nach örtlicher Frostgrenze im Boden.
Vor Aushub ist es ratsam, einen Spartenplan über den geplanten Montageort beim zuständigen Amt einzuholen, damit Rohrleitungen, Elektrokabel usw. nicht beschädigt werden.

Jeder Renz Standbriefkasten, bei denen Elektrobauteile installiert werden, ist mit Kabelleerrohren und Zugdrähten zur einfachen Elektroinstallation ausgerüstet.
Bitte achten Sie vor dem Betonieren auf das Einziehen der Kabel.

Wird ein freistehender Briefkasten auf ein Betonfundament aufgeschraubt, müssen dazu Schwerlastanker (Durchmesser 12 mm) oder gleichwertig verwendet werden.
Bei Montage der Anlage auf anderen Untergründen mit Festigkeit unter Beton (B25) erlischt die Gewährleistung.

Produktinformation

Entscheiden Sie sich vor Bestellung bereits für die passende Ausführung, denn so können wir Ihre Wünsche schon bei der Produktion berücksichtigen und liefern Ihnen somit den perfekt vorbereiteten RENZ Briefkasten zur direkten Montage. So bereiten wir Ihren RENZ Briefkasten direkt für Ihre Bedürfnisse vor. (z.B. bei der Ausführung mit Installationskasten bereits mit Kabellehrrohren und Zugdrähten zur einfachen Elektroinstallation)

Den Briefkasten Renz Freistehend Prisma gibt es in den Größen:

- 12 Liter
- 17 Liter

Der Einwurf und die Entnahme von Post und Zeitungen erfolgt von vorne.

Den RENZ Briefkasten Freistehend mit Prisma Verkleidung bieten wir auch in der Ausführung mit Installationskasten oder gern auch in Galfan Stahl an.

Die Lieferung erfolgt ohne Befestigungsmaterial.

Kastengröße

Kastenformat 370 x 330 x 100 mm zum Einbetonieren, 12 Liter für normales Postaufkommen, Einwurf für Format C4 hoch

Produktinformation

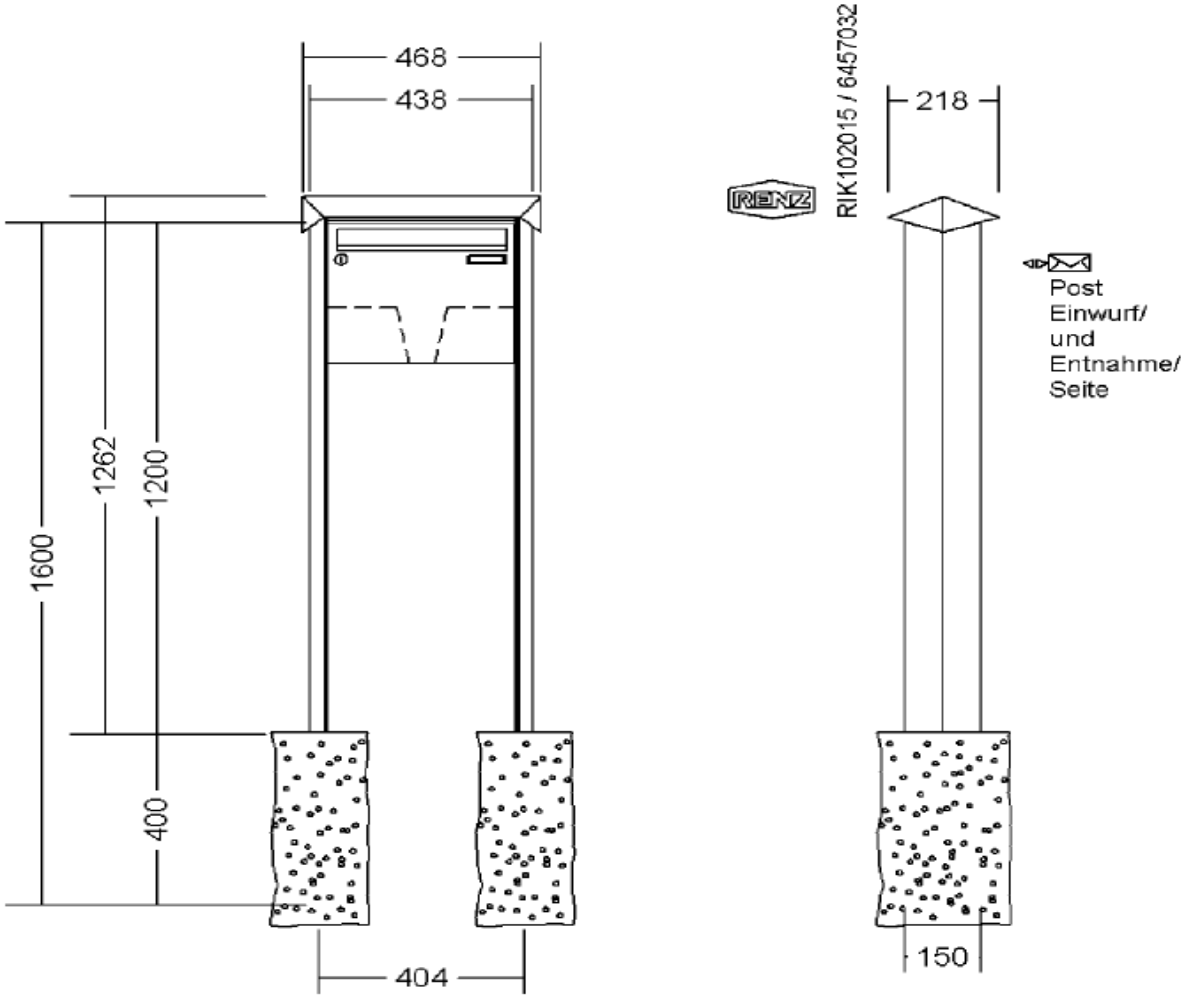

Kastenformat 370 x 330 x 145 mm zum Einbetonieren, 17 Liter für großes Postaufkommen, Einwurf für Format C4 quer, 335 x 33 mm

Produktinformation

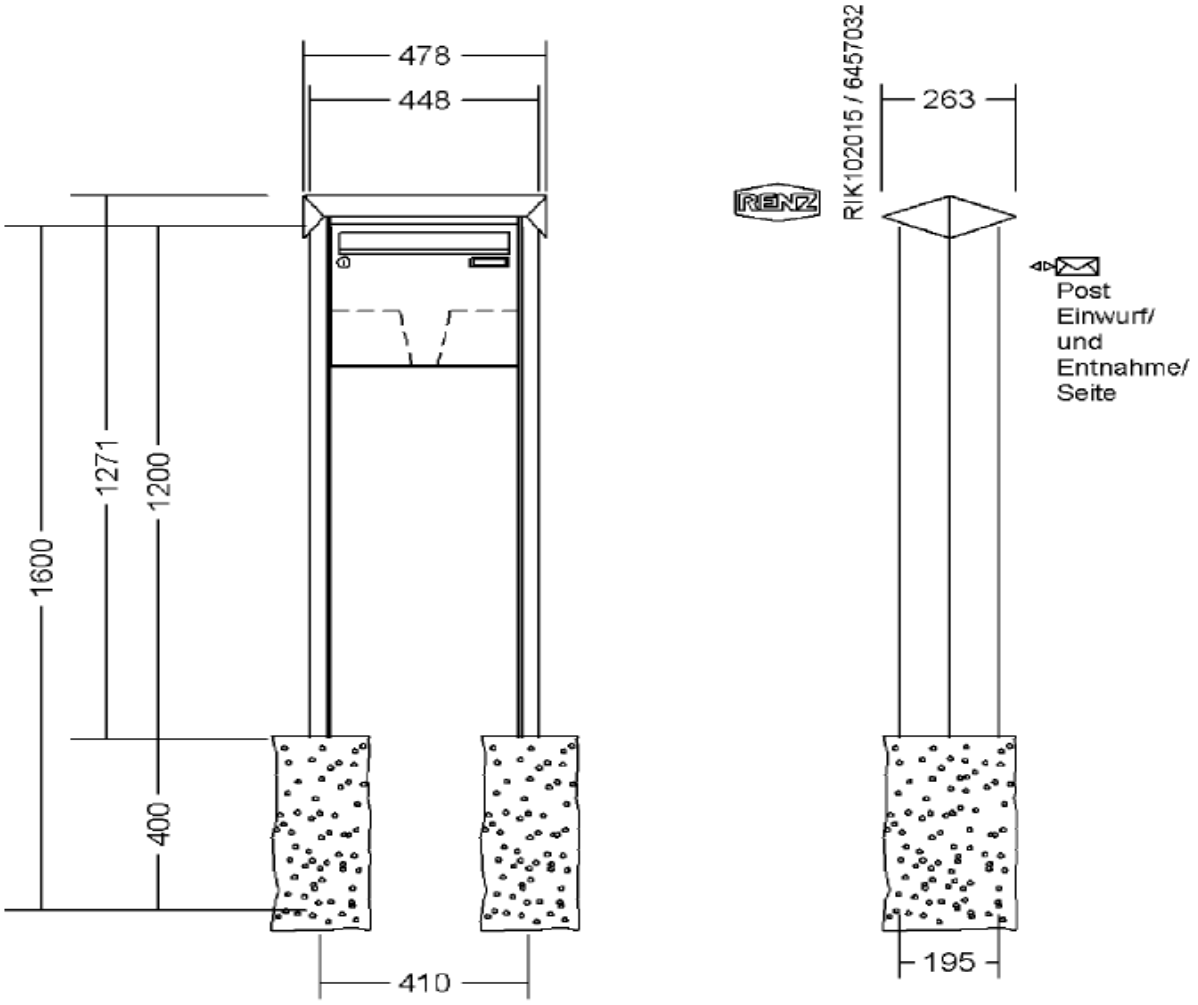

Kastenformat 370 x 330 x 100 mm zum Aufschrauben, 12 Liter für normales Postaufkommen, Einwurf für Format C4 hoch

Produktinformation

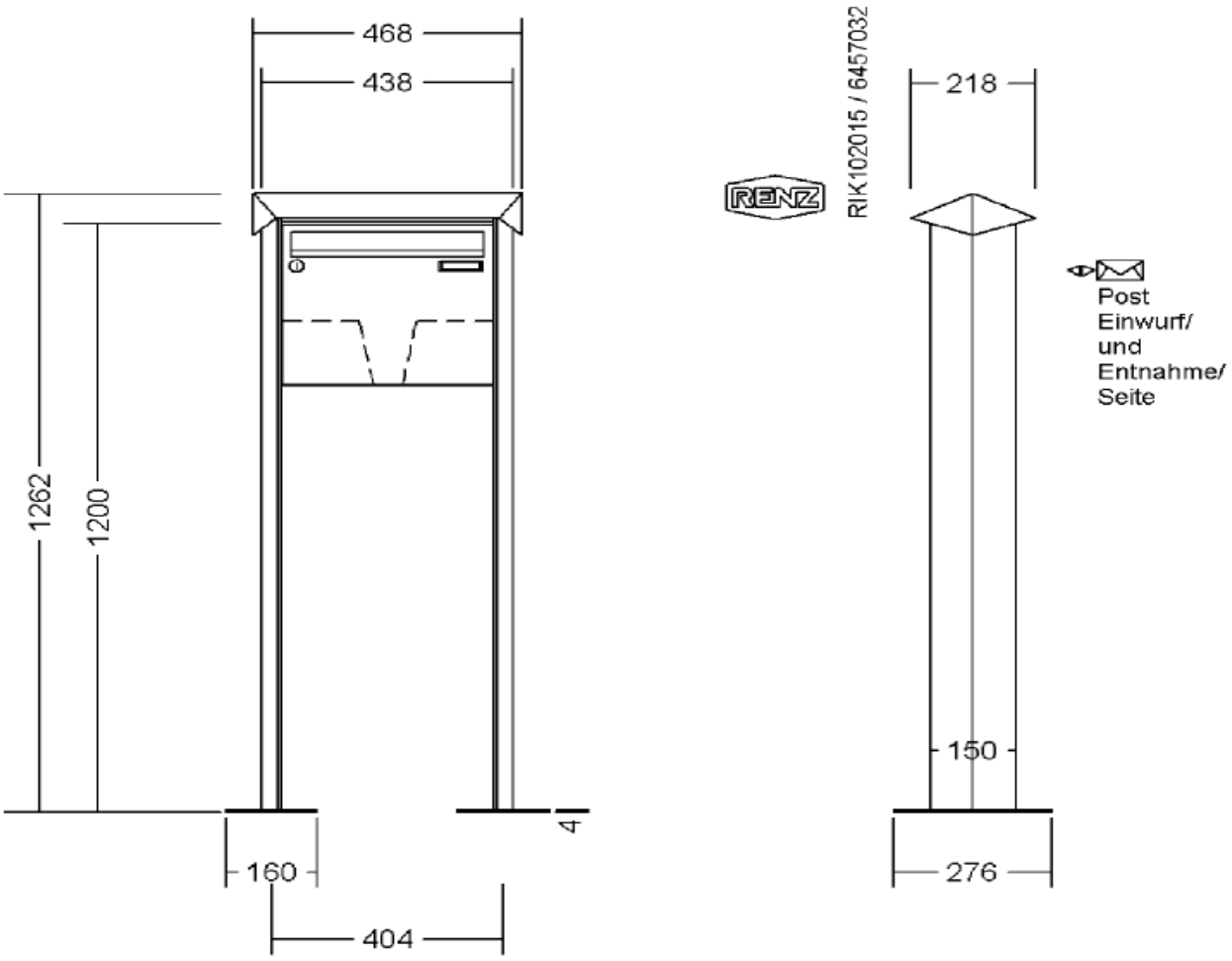

Kastenformat 370 x 330 x 145 mm zum Aufschrauben, 17 Liter für großes Postaufkommen, Einwurf für Format C4 quer, 335 x 33 mm

Produktinformation

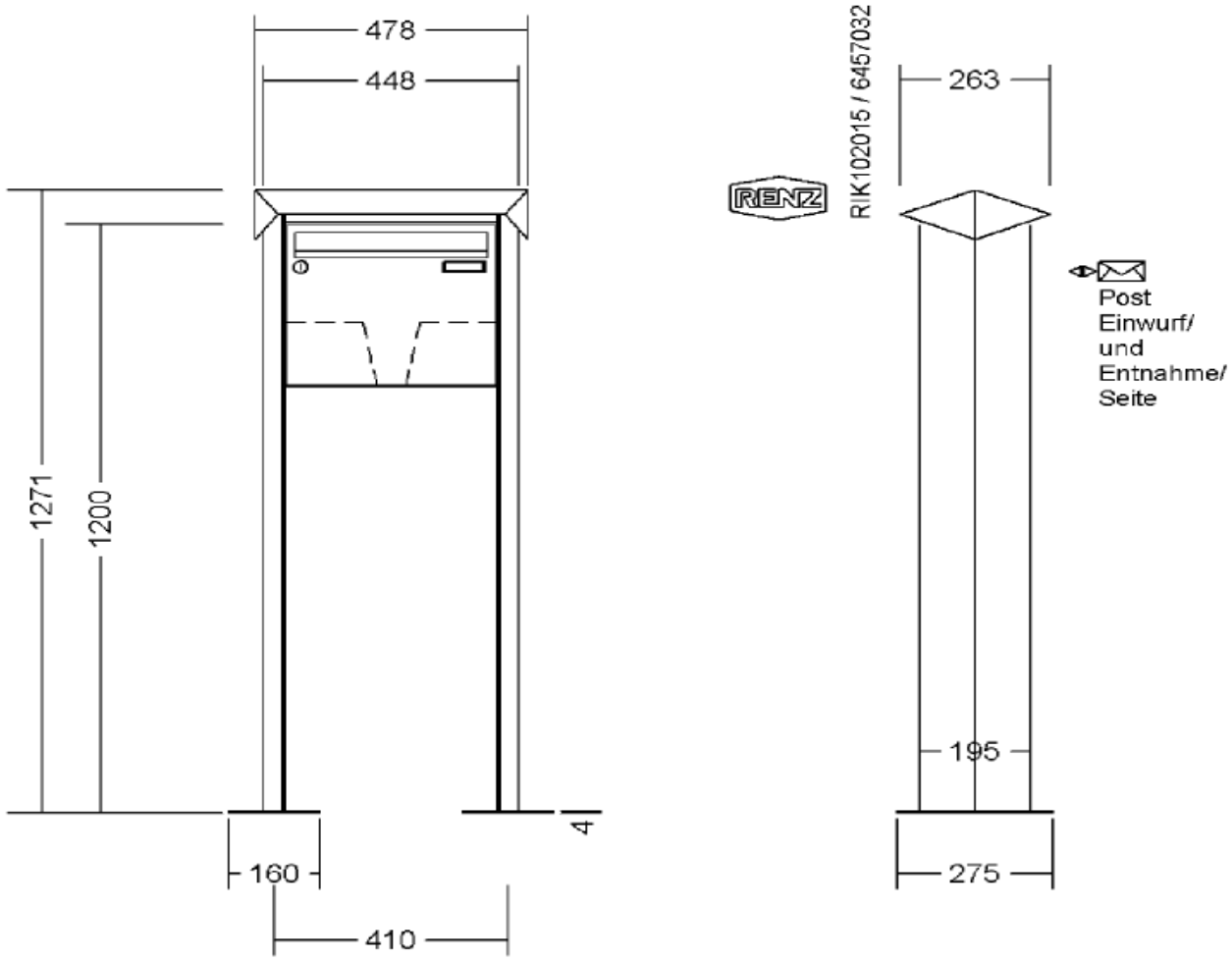

Einwurfklappe

Renz-System-Klappe RSK - geräuschdämpfend und wasserableitend

Die Renz- System- Klappe RSK bietet neben einem Dämpfer für sanftes und kaum hörbares Schließen zusätzlich eine Feder, welche
die Klappe dicht geschlossen hält. Damit hat das lästige Klappern bei Wind nun ein Ende. Das integrierte Regenableitsystem sorgt
zudem dafür, dass von oben eindringendes Wasser direkt nach vorn herausgeleitet wird. So bleibt die Post immer zuverlässig trocken.
Die gedämpfte und wasserableitende Renz- System- Klappe RSK ist bei allen Modellgruppen erhältlich. Bei sämtlichen

Produktinformation

Edelstahlanlagen wird sie serienmäßig ohne Mehrpreis eingesetzt. Eine Renz- System- Klappe RSK aus korrosionsgeschütztem und
pulverbeschichtetem Stahl, anstelle der ALU- Klappe, ist gegen Mehrpreis erhältlich.



Posteinwurf

Schrägeinwurf RS50

Mit dem RS50-Schrägeinwurf passt selbst die dicke Samstagszeitung in den Briefkasten.
Zudem sorgen ein Gleitblech und zwei solide, gezackte Entnahmesicherungen für Schutz vor fremden Zugriffen.
Bei allen 145 mm tiefen Kästen kann der RS50-Schrägeinwurf gegen Mehrpreis geliefert werden.



Antivandalismus

RSA2 Klingelsystem Aluminium / Kunststoff

Produktinformation

Moderne Optik, flächenbündige Verarbeitung und durchdachte Funktion – das zeichnet das Klingelsystem RSA2 aus. „RSA“ steht wie beim
Vorgängermodell für „Renz- System- Antivandalismus“. Das heißt, dass das Klingelsystem nicht nur mit dem Design punktet,
sondern aufgrund der Bauart auch besonders gegen Vandalismus geschützt ist.
Flächenbündiger Licht- bzw. Klingelknopf aus Aluminium ausgestattet mit einem roten bzw. weißen LED- Leuchtring Namensschild wahlweise
aus Aluminium oder aus Kunststoff.
Für das Aluminium- Namensschild kann gleich eine Gravur mitbestellt werden. Das Kunststoff- Namensschild ist LED-beleuchtet und kann
mittels Einleger beschriftet werden.
Bei beiden Versionen ist ein einfacher Namensschildwechsel von vorn mittels beiliegendem Spezialwerkzeug möglich RSA2 kann
in jede Renz- Briefkastenanlage integriert werden.
Identische Namensschildern für den Briefeinwurf lieferbar.

RSA2 - Alu



RSA2 - Kunststoff



Produktinformation

2tes Namensschild

Zusätzliches Namensschild

Planen Sie gleich zwei Namensschilder ein.
Bei Bedarf erhalten Sie gern ein zweites Namensschild, zum Beispiel für einen zusätzlichen Namen.
Oder im zweiten Schild kann „Werbung, nein danke!“ stehen, damit die Anlage später nicht mit unschönen Aufklebern übersät wird.
Alternativ ist auch die Aufschrift „Werbung, ja bitte!“ lieferbar.

Maße: 75 x 19,5 mm



verfügbare Optionen

Teilnehmer / Anlagenfarbe

1 teilig / Standard Farben	1 teilig / RAL Farben (+143,93EUR)	2 teilig / Standard Farben (+240,05EUR)	2 teilig / RAL Farben (+419,56EUR)	3 teilig / Standard Farben (+476,48EUR)	3 teilig / RAL Farben (+692,12EUR)
4 teilig / Standard Farben (+645,98EUR)	4 teilig / RAL Farben (+885,72EUR)	5 teilig / Standard Farben (+1.025,49EUR)	5 teilig / RAL Farben (+1.321,27EUR)	6 teilig / Standard Farben (+1.043,30EUR)	6 teilig / RAL Farben (+1.341,68EUR)

Montageart

zum Einbetonieren	zum Aufschrauben

RAL-Farbe Standard

graualuminium / RAL 9007	anthrazitgrau / RAL 7016	weiß / RAL 9016	Eisenglimmer / DB 703

RAL-Farbe

Produktinformation

RAL 1000 Gruenbeige	RAL 1001 Beige	RAL 1002 Sandgelb	RAL 1003 Signalgelb	RAL 1004 Goldgelb	RAL 1005 Honiggelb
RAL 1006 Maisgelb	RAL 1011 Braunbeige	RAL 1012 Zitronengelb	RAL 1014 Elfenbein	RAL 1015 Hellelfenbein	RAL 1016 Schwefelgelb
RAL 1017 Safrangelb	RAL 1018 Zinkgelb	RAL 1019 Graubeige	RAL 1020 Olivgelb	RAL 1021 Rapsgelb	RAL 1023 Verkehrsgelb
RAL 1024 Ockergelb	RAL 1026 Leuchtgelb	RAL 1027 Currygelb	RAL 1028 Melonengelb	RAL 1032 Ginstergelb	RAL 1033 Dahliengelb
RAL 1034 Pastellgelb	RAL 1037 Sonnengelb	RAL 2000 Gelborange	RAL 2001 Rotorange	RAL 2002 Blutorange	RAL 2003 Pastellorange
RAL 2004 Reinorange	RAL 2005 Leuchtorange	RAL 2008 Hellrotorange	RAL 2009 Verkehrsorange	RAL 2010 Signalorange	RAL 2011 Tieforange
RAL 2012 Lachsorange	RAL 3000 Feuerrot	RAL 3001 Signalrot	RAL 3002 Karminrot	RAL 3003 Rubinrot	RAL 3004 Purpurrot
RAL 3005 Weinrot	RAL 3007 Schwarzrot	RAL 3009 Oxidrot	RAL 3011 Braunrot	RAL 3012 Beigerot	RAL 3013 Tomatenrot
RAL 3014 Altrosa	RAL 3015 Hellrosa	RAL 3017 Rose	RAL 3018 Erdbeerrot	RAL 3020 Verkehrsrot	RAL 3022 Lachsrot
RAL 3024 Leuchtrot	RAL 3026 Leuchthellrot	RAL 3027 Himbeerrot	RAL 3031 Orientrot	RAL 4002 Rotviolett	RAL 4003 Erikaviolett
RAL 4004 Bordeauxviolett	RAL 4005 Blaulila	RAL 4006 Verkehrspurpur	RAL 4007 Purpurviolett	RAL 4008 Signalviolett	RAL 4009 Pastellviolett
RAL 4010 Telemagenta	RAL 5000 Violettblau	RAL 5001 Gruenblau	RAL 5002 Ultramarinblau	RAL 5003 Saphirblau	RAL 5004 Schwarzblau
RAL 5005 Signalblau	RAL 5007 Brilliantblau	RAL 5008 Graublau	RAL 5009 Azurblau	RAL 5010 Enzianblau	RAL 5011 Stahlblau
RAL 5012 Lichtblau	RAL 5013 Kobaltblau	RAL 5014 Taubenblau	RAL 5015 Himmelblau	RAL 5017 Verkehrsblau	RAL 5018 Tuerkisblau

Produktinformation

RAL 5019 Capriblau	RAL 5020 Ozeanblau	RAL 5021 Wasserblau	RAL 5022 Nachtblau	RAL 5023 Fernblau	RAL 5024 Pastellblau
RAL 6000 Patinagruen	RAL 6001 Smaragdgruen	RAL 6002 Laubgruen	RAL 6003 Olivgruen	RAL 6004 Blaugruen	RAL 6005 Moosgruen
RAL 6006 Grauoliv	RAL 6007 Flaschengruen	RAL 6008 Braungruen	RAL 6009 Tannengruen	RAL 6010 Grasgruen	RAL 6011 Resedagruen
RAL 6012 Schwarzgruen	RAL 6013 Schilfgruen	RAL 6014 Gelboliv	RAL 6015 Schwarzoliv	RAL 6016 Tuerkisgruen	RAL 6017 Maigruen
RAL 6018 Gelbgruen	RAL 6019 Weissgruen	RAL 6020 Chromoxidgruen	RAL 6022 Braunoliv	RAL 6024 Verkehrsgruen	RAL 6025 Farngruen
RAL 6026 Opalgruen	RAL 6027 Lichtgruen	RAL 6028 Kieferngruen	RAL 6029 Minzgruen	RAL 6032 Signalgruen	RAL 6033 Minttuerkis
RAL 6034 Pastelltuerkis	RAL 7000 Fehgrau	RAL 7001 Silbergrau	RAL 7002 Olivgrau	RAL 7003 Moosgrau	RAL 7004 Signalgrau
RAL 7005 Mausgrau	RAL 7006 Beigegrau	RAL 7008 Khakigrau	RAL 7009 Gruengrau	RAL 7010 Zeltgrau	RAL 7011 Eisengrau
RAL 7012 Basaltgrau	RAL 7013 Braungrau	RAL 7015 Schiefergrau	RAL 7016 Anhrazitgrau	RAL 7021 Schwarzgrau	RAL 7022 Umbragrau
RAL 7023 Betongrau	RAL 7024 Graphitgrau	RAL 7026 Granitgrau	RAL 7030 Steingrau	RAL 7031 Blaugrau	RAL 7032 Kieselgrau
RAL 7033 Zementgrau	RAL 7034 Gelbgrau	RAL 7035 Lichtgrau	RAL 7036 Platingrau	RAL 7037 Staubgrau	RAL 7038 Achatgrau
RAL 7039 Quarzgrau	RAL 7040 Fenstergrau	RAL 7042 Verkehrsgrau_A	RAL 7043 Verkehrsgrau_B	RAL 7044 Seidengrau	RAL 7045 Telegrau_1
RAL 7046 Telegrau_2	RAL 7047 Telegrau_4	RAL 8000 Gruenbraun	RAL 8001 Ockerbraun	RAL 8002 Signalbraun	RAL 8003 Lehmbraun
RAL 8004 Kupferbraun	RAL 8007 Rehbraun	RAL 8008 Olivbraun	RAL 8011 Nussbraun	RAL 8012 Rotbraun	RAL 8014 Sepiabraun

Produktinformation

RAL 8015 Kastanienbraun	RAL 8016 Mahagonibraun	RAL 8017 Schokoladenbraun	RAL 8019 Graubraun	RAL 8022 Schwarzbraun	RAL 8023 Orangbraun
RAL 8024 Beigebraun	RAL 8025 Blassbraun	RAL 8028 Terrabraun	RAL 9001 Cremeweiss	RAL 9002 Grauweiss	RAL 9003 Signalweiss
RAL 9004 Signalschwarz	RAL 9005 Tiefschwarz	RAL 9006 Weissaluminium	RAL 9007 Graualuminium	RAL 9010 Reinweiss	RAL 9011 Graphitschwarz
RAL 9016 Verkehrsweiss	RAL 9017 Verkehrsschwarz	RAL 9018 Papyrusweiss			