Produktinformation

Briefkasten Renz freistehend Edelstahl Basic 1-6 Fach 12 Liter

Art-Nr.: RENZ 10-0-25063 / GTIN: 4053042011660 / Marke: RENZ



1.442,94EUR / Stück

inkl. 19% USt. inkl. Versand

Lieferzeit: ca. 15 - 20 Werktage

Dieses Produkt ist versandkostenfrei!

Briefkasten Renz freistehend Edelstahl Basic 1-6 Fach 12 Liter

Der RENZ Briefkasten Freistehend BASIC überzeugt mit seineR FUNKTIONELLEN vERKLEIDUNG UND dazu

EINEM günstigen Preis.
Die Möglichkeiten verschiedener Montagearten sind bei RENZ Freistehendene Briefkasten ebenfalls gegeben und sorgen somit für eine flexible Standortwahl.
Durch dEN DachÜBERSTAND bleibt IST IHRE POST OPTIMAL VOR NÄSSE GESCHÜTZT.
Das BASIC-Gestell ist perfekt auf die Verkleidung abgestimmt. Lieferbar aus Galfan-Stahl oder Edelstahl V4A.

Produktinformation

Somit sorgt der Renz Briefkasten für ein optisches Highlight und kann nach ihrem Platzangebot entsprechend montiert werden Qualitativ hochwertige Lösung mit wenig Platzbedarf Bestens geeignet für enge Eingangsbereiche **Material:**

- Briefkasten Renz BASIC (B) Freistehend aus Stahl
- Gehäuse aus korrosionsgeschütztem und pulverbeschichtetem Stahl,Tür und Einwurfklappe aus Edelsthal V4A, Ständer aus edeksthal v2a.

Maße der Kästen

- Kastenformat 370 x 330 x 100mm, Einwurf für Format C4 Quer, 335 x 33 mm

Verkleidung Renz BASIC

- aus gekantetem Stahl
- zum einbetonieren oder zum Aufschrauben

Weiter Möglichkeiten und den Briefkasten für Ihren Bedarf anzupassen

- Optional Systemklappe (gedämpfte Einwurfklappe) !!! Aufpreispflichtig !!!
- Optional 2tes Namensschild (Werbung nein Danke / Werbung ja Bitte) !!! Aufpreispflichtig !!!

Produktmerkmale im Überlick:

- ZEITLOSES DESIGN
- ÜBERSTEHENDES REGENSCHUTZDach
- Solide Verarbeitung sowie bewährte Funktionen zum besten Preis
- Preisgünstige RENZ Qualität
- Verschiedene Verkleidungen auf Anfrage
- Verschiedene Montagearten
- DIN EN 13724 ab Kastenbreite 370 mm
- Briefkasten mit 12 Liter oder 17 Liter wählbar

Anlagenblockmaß Variante zum einbetonieren : mm

- 1-teilig : 462 x 1600 x 128mm
- 2-Teilig : 832 x 1600 x 128mm
- 3-Teilig : 1202 x 1600 x 128mm
- 4-Teilig : 832 x 1800 x 128mm
- 5-Teilig : 1202 x 1800 x 128mm
- 6-Teilig : 1202 x 1800 x 128mm

Anlagenblockmaß Variante zum Aufschrauben : mm

- 1-teilig : 462 x 1200 x 128mm
- 2-Teilig : 832 x 1200 x 128mm
- 3-Teilig : 1202 x 1200 x 128mm
- 4-Teilig : 832 x 1400 x 128mm
- 5-Teilig : 1202 x 1400 x 128mm
- 6-Teilig : 1202 x 1400 x 128mm

Die Lieferung erfolgt ohne Befestigungsmaterial.

Sie wollen einen anderen RENZ Briefkasten kaufen:

Produktinformation

RENZ Briefkasten Unterputz RS3000 Exclusive – Qualität und moderne Technik mit großer Auswahl an Modellen

RENZ Briefkasten Unterputz Schattenfugenrahmen

RENZ PLAN Briefkasten Premium – reduziertes Design mit hochwertigen Details im High-End-Bereich

Individuelle Kundenanfrage:

Haben Sie ganz besondere Vorstellungen von Ihrem Wunschbriefkasten (u.a. Kastenanzahl, Sondergrößen, Sonderausstattungen), so bieten wir Ihnen sehr gern eine individuelle Beratung an. Die individuelle und nahezu unbegrenzte Auswahl macht Ihren

RenzB Briefkasten auf Wunsch zu einem Unikat.

TIPP ⇒ Die Firma RENZ schenkt Ihnen 5 Jahre Garantie gegen Material- und Fertigungsfehler für alle RENZ Produkte, wenn Sie sich kostenlos registrieren. Um die Garantie für RENZ Briefkastenanlagen oder RENZ Paketkastenanlagen zu erhalten, ist das bei uns erworbene Produkt innerhalb einer Frist von 3 Monaten nach Lieferung hier zu registrieren.

TIPP ? RENZ Ersatzteilservice - Die Firma RENZ garantiert Ihnen einen langjährigen Ersatzteilservice. Im Regelfall bietet RENZ Ihnen eine mindestens 20-jährige Ersatzteilverfügbarkeit.

Produktdetails

Die Ausführungen des RENZ Briefkasten in Stahl und Aluminium können nach Ihren Vorstellungen auch farbig gestaltet werden. Hierzu wählen Sie einfach aus den Standardfarben anthrazitgrau RAL 7016 - graualuminium RAL 9007 - verkehrsweiß RAL 9016 und eisenglimmer RAL DB 703 oder mehr als 200 RAL-Farben die für Sie passende aus.

Der RENZ Briefkasten Freistehend mit Basic Eckrahmen Verkleidung bietet Ihnen ein zeitloses Design bei bester RENZ Qualität.

Alle RENZ Briefkasten-Modelle können jederzeit vollständig mit Gravuren, Installationskasten für Sprechklingel oder Kamera ausgestattet werden.

Zudem können Sie den RENZ Briefkasten Freistehend auch mit einem zusätzlichen RENZ Paketkasten konfiguriert werden. Ihrer Phantasie sind hier keine Grenzen gesetzt und gemeinsam machen wir aus Ihrem RENZ Briefkasten ein Unikat.

Ein zusätzliches Zeitungsfach benötigen Sie übrigens beim RENZ Briefkasten nicht. Die Einwurfklappe und der Kasten sind bereits ausreichend groß bemessen, sodass auch besonders dicke Einwürfe möglich sind.

Der RENZ Briefkasten kann mit waagerechten und senkrechten Kästen geliefert werden.

Montage einer RENZ Briefkastenanlage Freistehend

Wir empfehlen bei einem Briefkasten freistehend folgende Fundamente aus Beton (B25). Maße pro Gestellseite 450 x 450 mm.

Produktinformation

Bei kleineren Anlagen wird ein durchgehendes Fundament mit folgenden Maßen benötigt: Anlagenbreite + 450 x 450 mm. Je nach Bodenbeschaffenheit ist das Fundament zu vergrößern. Die Fundamenttiefe sollte mindestens 800 mm betragen, je nach örtlicher Frostgrenze im Boden.
Vor Aushub ist es ratsam, einen Spartenplan über den geplanten Montageort beim zuständigen Amt einzuholen, damit Rohrleitungen, Elektrokabel usw. nicht beschädigt werden.

Jeder Renz Standbriefkasten, bei denen Elektrobauteile installiert werden, ist mit Kabelleerrohren und Zugdrähten zur einfachen Elektroinstallation ausgerüstet.
Bitte achten Sie vor dem Betonieren auf das Einziehen der Kabel.

Wird ein freistehender Briefkasten auf ein Betonfundament aufgeschraubt, müssen dazu Schwerlastanker (Durchmesser 12 mm) oder gleichwertig verwendet werden.
Bei Montage der Anlage auf anderen Untergründen mit Festigkeit unter Beton (B25) erlischt die Gewährleistung.

Entscheiden Sie sich vor Bestellung bereits für die passende Ausführung, denn so können wir Ihre Wünsche schon bei der Produktion berücksichtigen und liefern Ihnen somit den perfekt vorbereiteten RENZ Briefkasten zur direkten Montage. So bereiten wir Ihren RENZ Briefkasten direkt für Ihre Bedürfnisse vor. (z.B. bei der Ausführung mit Installationskasten bereits mit Kabellehrrohren und Zugdrähten zur einfachen Elektroinstallation)

Den Briefkasten Renz Freistehend gibt es in den Größen:

- 12 Liter
- 17 Liter

Der Einwurf und die Entnahme von Post und Zeitungen erfolgt von vorne.

Den RENZ Briefkasten Freistehend mit Basic Verkleidung bieten wir auch in der Ausführung mit Installationskasten oder gern auch in Galfan Stahl an.

Die Lieferung erfolgt ohne Befestigungsmaterial.

Kastengröße

Kastenformat 370 x 330 x 100 mm zum Einbetonieren, 12 Liter für normales Postaufkommen, Einwurf für Format C4 hoch

Produktinformation

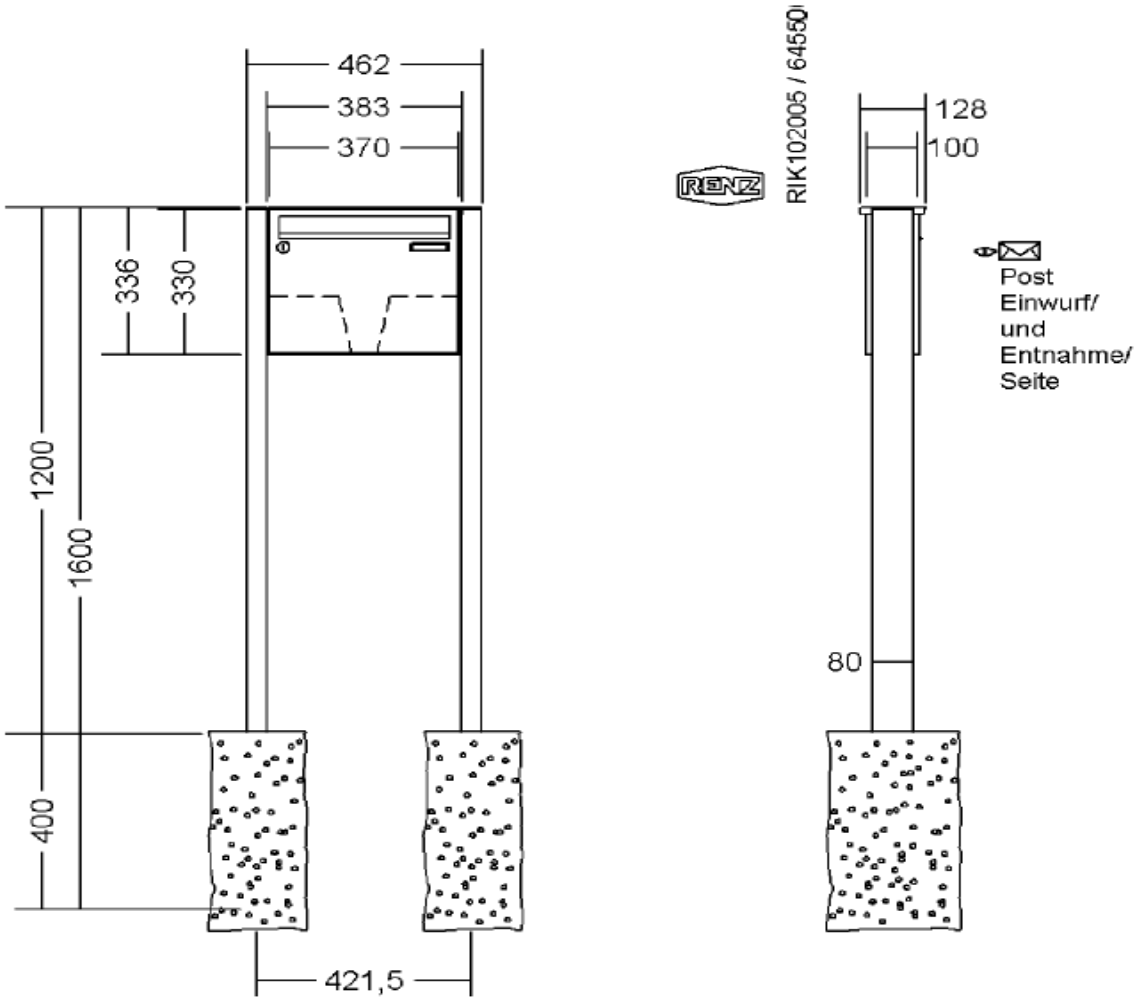

Kastenformat 370 x 330 x 145 mm zum Einbetonieren, 17 Liter für großes Postaufkommen, Einwurf für Format C4 quer, 335 x 33 mm

Produktinformation

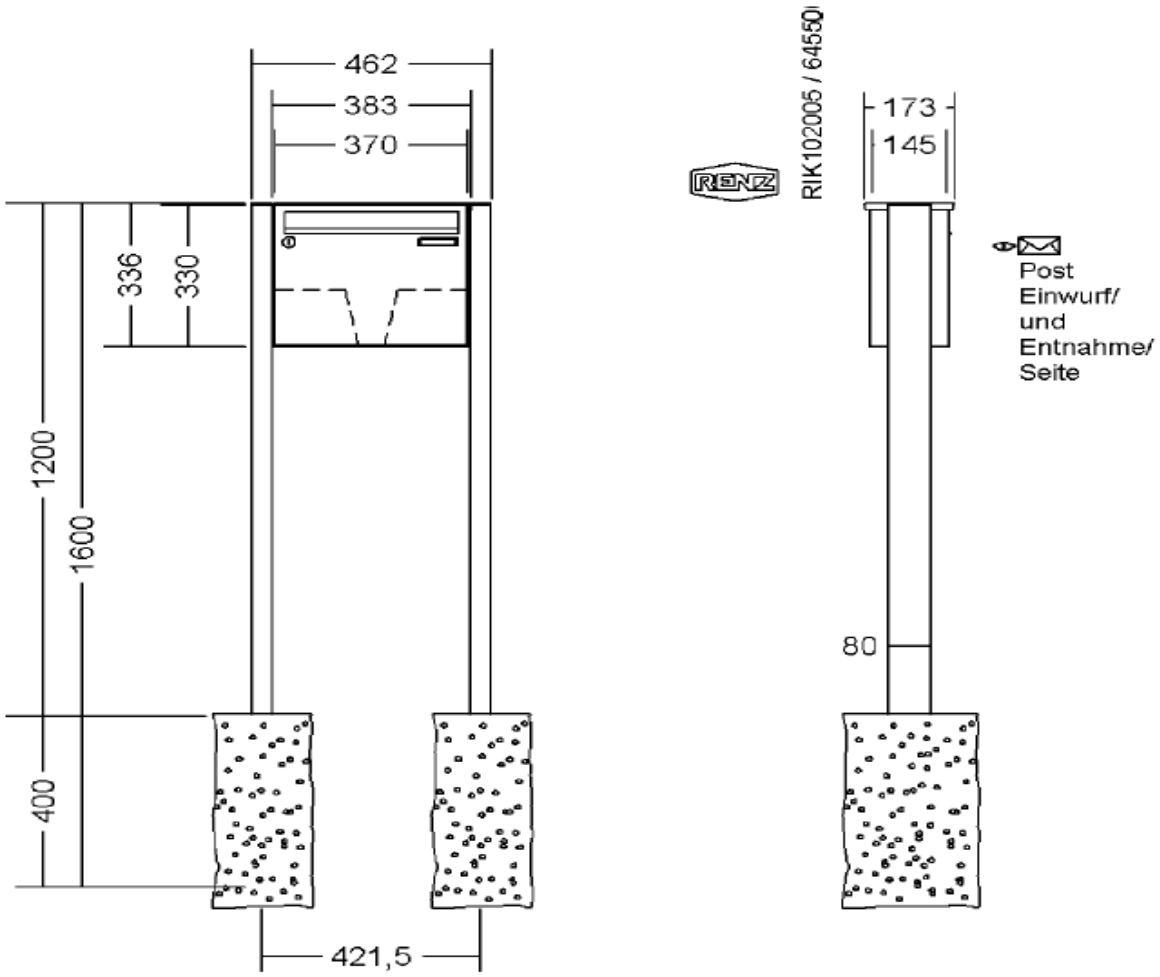

Kastenformat 370 x 330 x 100 mm zum Aufschrauben, 12 Liter für normales Postaufkommen, Einwurf für Format C4 hoch

Produktinformation

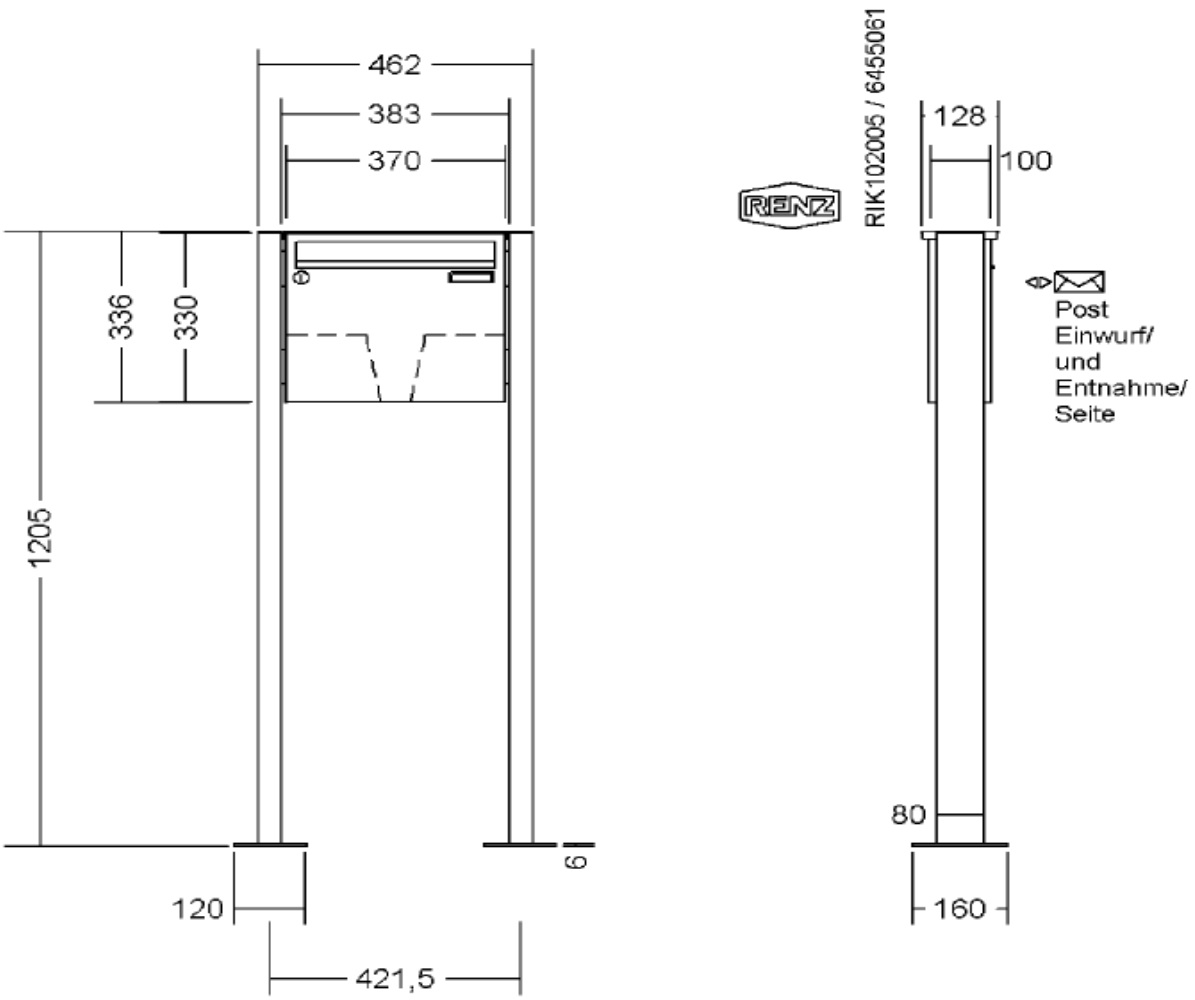

Kastenformat 370 x 330 x 145 mm zum Aufschrauben, 17 Liter für großes Postaufkommen, Einwurf für Format C4 quer, 335 x 33 mm

Produktinformation

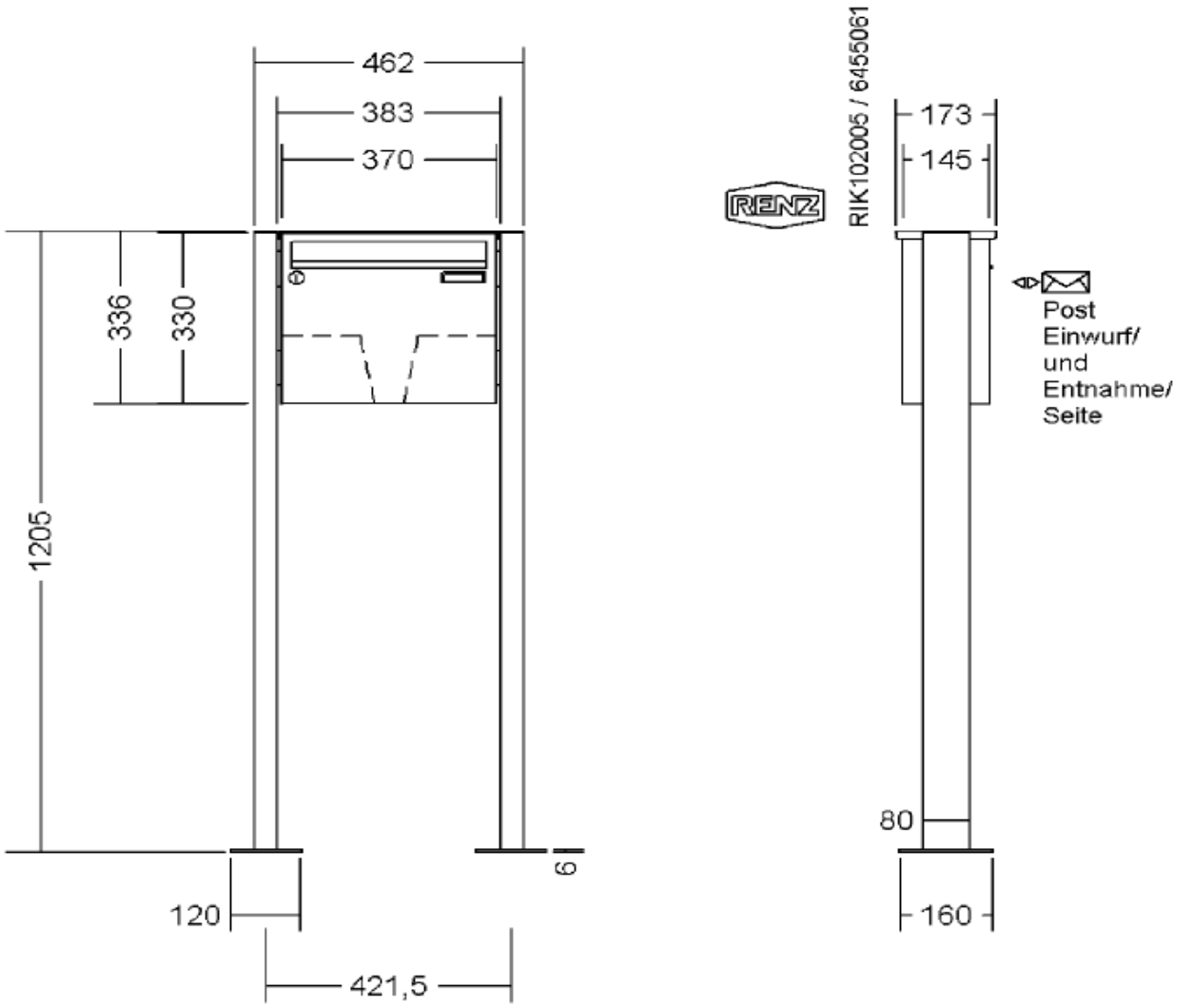

Einwurfklappe

Renz-System-Klappe RSK - geräuschdämpfend und wasserableitend

Die Renz- System- Klappe RSK bietet neben einem Dämpfer für sanftes und kaum hörbares Schließen zusätzlich eine Feder, welche
die Klappe dicht geschlossen hält. Damit hat das lästige Klappern bei Wind nun ein Ende. Das integrierte Regenableitsystem sorgt
zudem dafür, dass von oben eindringendes Wasser direkt nach vorn herausgeleitet wird. So bleibt die Post immer zuverlässig trocken.
Die gedämpfte und wasserableitende Renz- System- Klappe RSK ist bei allen Modellgruppen erhältlich. Bei sämtlichen

Produktinformation

Edelstahlanlagen wird sie serienmäßig ohne Mehrpreis eingesetzt. Eine Renz- System- Klappe RSK aus korrosionsgeschütztem und
pulverbeschichtetem Stahl, anstelle der ALU- Klappe, ist gegen Mehrpreis erhältlich.



Posteinwurf

Schrägeinwurf RS50

Mit dem RS50-Schrägeinwurf passt selbst die dicke Samstagszeitung in den Briefkasten.
Zudem sorgen ein Gleitblech und zwei solide, gezackte Entnahmesicherungen für Schutz vor fremden Zugriffen.
Bei allen 145 mm tiefen Kästen kann der RS50-Schrägeinwurf gegen Mehrpreis geliefert werden.



Antivandalismus

RSA2 Klingelsystem Aluminium / Kunststoff

Produktinformation

Moderne Optik, flächenbündige Verarbeitung und durchdachte Funktion – das zeichnet das Klingelsystem RSA2 aus. „RSA“ steht wie beim
Vorgängermodell für „Renz- System- Antivandalismus“. Das heißt, dass das Klingelsystem nicht nur mit dem Design punktet,
sondern aufgrund der Bauart auch besonders gegen Vandalismus geschützt ist.
Flächenbündiger Licht- bzw. Klingelknopf aus Aluminium ausgestattet mit einem roten bzw. weißen LED- Leuchtring Namensschild wahlweise
aus Aluminium oder aus Kunststoff.
Für das Aluminium- Namensschild kann gleich eine Gravur mitbestellt werden. Das Kunststoff- Namensschild ist LED-beleuchtet und kann
mittels Einleger beschriftet werden.
Bei beiden Versionen ist ein einfacher Namensschildwechsel von vorn mittels beiliegendem Spezialwerkzeug möglich RSA2 kann
in jede Renz- Briefkastenanlage integriert werden.
Identische Namensschildern für den Briefeinwurf lieferbar.

RSA2 - Alu



RSA2 - Kunststoff



Produktinformation

2tes Namensschild

Zusätzliches Namensschild

Planen Sie gleich zwei Namensschilder ein.
Bei Bedarf erhalten Sie gern ein zweites Namensschild, zum Beispiel für einen zusätzlichen Namen.
Oder im zweiten Schild kann „Werbung, nein danke!“ stehen, damit die Anlage später nicht mit unschönen Aufklebern übersät wird.
Alternativ ist auch die Aufschrift „Werbung, ja bitte!“ lieferbar.

Maße: 75 x 19,5 mm



verfügbare Optionen

Teilnehmer

1 teilig	2 teilig (+315,15EUR)	3 teilig (+631,51EUR)	4 teilig (+1.036,86EUR)	5 teilig (+1.559,41EUR)	6 teilig (+1.596,63EUR)

Montageart

zum Einbetonieren	zum Aufschrauben (+23,80EUR)

Anlagenfarbe

Edelstahl