Produktinformation

Briefkasten mit Klingel Aufputz Edelstahl Prisma

Art-Nr.: RENZ 10-0-25850-35963 / GTIN: 4053042011547 / Marke: RENZ



920,42EUR / Stück

inkl. 19% USt. zzgl. Versand

Lieferzeit: ca. 15 - 20 Werktage

RENZ Briefkastenanlage mit Klingel Aufputz Prisma Edelstahl Verkleidung 1 fach 12 & 17 Liter-Kasten, 370 mm breit, 100 & 145 mm tief

 in Edelstahlausführung Preisgünstige RENZ-Qualität 12 & 17 Liter für großes Postaufkommen für enge Eingangsbereiche

 Artikelnummer 10-0-25850 bei 12 Liter und 10-0-35963 bei 17 Liter
Der RENZ Briefkasten mit Klingel Aufputz Prisma Verkleidung überzeugt mit seinem auffälliges Design und dazu günstigen Preis.

- Solide Verarbeitung sowie bewährte Funktionen zum besten Preis
- Preisgünstige RENZ Qualität
- Verschiedene Verkleidungen auf Anfrage
- Abschluss mit der Wand
- DIN EN 13724 ab Kastenbreite 370 mm

Produktinformation

- Briefkasten mit , 12 Liter oder 17 Liter wählbar
- RENZ JUMBO-Briefkasten mit 23 Liter - auf Anfrage lieferbar

Material:

Briefkasten mit Klingel Aufputz Prisma als Edelstahl-Modell

Gehäuse aus korrosionsgeschütztem und pulverbeschichtetem Stahl Ral 9007

Verkleidung Tür und Einwurfklappe RSK aus Edelstahl

Briefkasten mit Klingel Aufputz Prisma Edelstahl Verkleidung

Gehäuse aus korrosionsgeschütztem und pulverbeschichtetem Stahl Ral 9007

Maße der Kästen

- Kastenformat 370 x 330 x 100mm & 145 mm, 12 & 17 Liter für großes Postaufkommen, Einwurf für Format C4 quer, 335 x 33 mm

Kastenblockmaß : mm , Edelstahlausführung

- 1-teilig: 489 x 518 x 155 bei 12 Liter Volumen
- 1-teilig: 508 x 534 x 200 bei 17 Liter Volumen

Die Lieferung erfolgt ohne Befestigungsmaterial.

Sie wollen einen anderen RENZ Briefkasten kaufen:

RENZ Briefkasten Unterputz RS3000 Exclusive – Qualität und moderne Technik mit großer Auswahl an Modellen

RENZ Briefkasten Unterputz Schattenfugenrahmen

RENZ PLAN Briefkasten Premium – reduziertes Design mit hochwertigen Details im High-End-Bereich

Individuelle Kundenanfrage:

Haben Sie ganz besondere Vorstellungen von Ihrem Wunschbriefkasten (u.a. Kastenanzahl, Sondergrößen, Sonderausstattungen), so bieten wir Ihnen sehr gern eine individuelle Beratung an. Die individuelle und nahezu unbegrenzte RENZ Auswahl macht Ihren RENZ Briefkasten auf Wunsch schon fast zu einem Unikat.

TIPP ⇒ Die Firma RENZ schenkt Ihnen 5 Jahre Garantie gegen Material- und Fertigungsfehler für alle RENZ Produkte, wenn Sie sich kostenlos registrieren. Um die Garantie für RENZ Briefkastenanlagen oder RENZ Paketkastenanlagen zu erhalten, ist das bei uns erworbene Produkt innerhalb einer Frist von 3 Monaten nach Lieferung hier zu registrieren.

TIPP ? RENZ Ersatzteilservice - Die Firma RENZ garantiert Ihnen einen langjährigen Ersatzteilservice. Im Regelfall bietet RENZ Ihnen eine mindestens 20-jährige Ersatzteilverfügbarkeit.

Produktdetails

Die Ausführungen des RENZ Briefkasten zur Aufputz Montage mit Prisma Verkleidung in Stahl und Aluminium können nach Ihren Vorstellungen auch farbig gestaltet werden. Hierzu wählen Sie einfach aus den Standardfarben anthrazitgrau RAL 7016 - graualuminium RAL 9007 - verkehrsweiß RAL 9016 und eisenglimmer

Produktinformation

RAL DB 703 oder mehr als 200 RAL-Farben die für Sie passende aus.

Der RENZ Briefkasten zur Aufputz Montage mit Prisma Verkleidung bietet Ihnen ein zeitloses Design bei bester RENZ Qualität.

Alle RENZ Briefkasten-Modelle können jederzeit vollständig mit Gravuren, Installationskasten für Sprechklingel oder Kamera ausgestattet werden.

Zudem können Sie den RENZ Aufputz Briefkasten auch mit einem zusätzlichen RENZ Paketkasten konfiguriert werden. Ihrer Phantasie sind hier keine Grenzen gesetzt und gemeinsam machen wir aus Ihrem RENZ Briefkasten ein Unikat.

Ein zusätzliches Zeitungsfach benötigen Sie übrigens beim RENZ Briefkasten nicht. Die Einwurfklappe und der Kasten sind bereits ausreichend groß bemessen, sodass auch besonders dicke Einwürfe möglich sind.

Der RENZ Briefkasten kann mit waagerechten und senkrechten Kästen geliefert werden.

Montage einer RENZ Briefkastenanlage Aufputz

Die RENZ Briefkastenanlage wird auf das bestehende Mauerwerk aufgeschraubt.
Damit Sie den Platzbedarf perfekt ermitteln können, übermitteln wir Ihnen gern die detaillierten Abmessungen Ihrer RENZ Briefkastenanlage.
Der RENZ Briefkasten wird an der Rückwand montiert.

Entscheiden Sie sich vor Bestellung bereits für die passende Ausführung, denn so können wir Ihre Wünsche schon bei der Produktion berücksichtigen und liefern Ihnen somit den perfekt vorbereiteten RENZ Briefkasten zur direkten Montage. So bereiten wir Ihren RENZ Briefkasten direkt für Ihre Bedürfnisse vor. (z.B. bei der Ausführung mit Installationskasten bereits mit Kabellehrrohren und Zugdrähten zur einfachen Elektroinstallation)

Den Briefkasten Renz Aufputz gibt es in den Größen:

- 12 Liter
- 17 Liter

Der Einwurf und die Entnahme von Post und Zeitungen erfolgt von vorne.

Den RENZ Briefkasten Aufputz mit Prisma Verkleidung bieten wir auch in der Ausführung ohne Installationskasten.

Die Lieferung erfolgt ohne Befestigungsmaterial.

Kastengröße

Kastenformat 370 x 330 x 100 mm, 12 Liter für normales Postaufkommen, Einwurf für Format C4 quer

Produktinformation

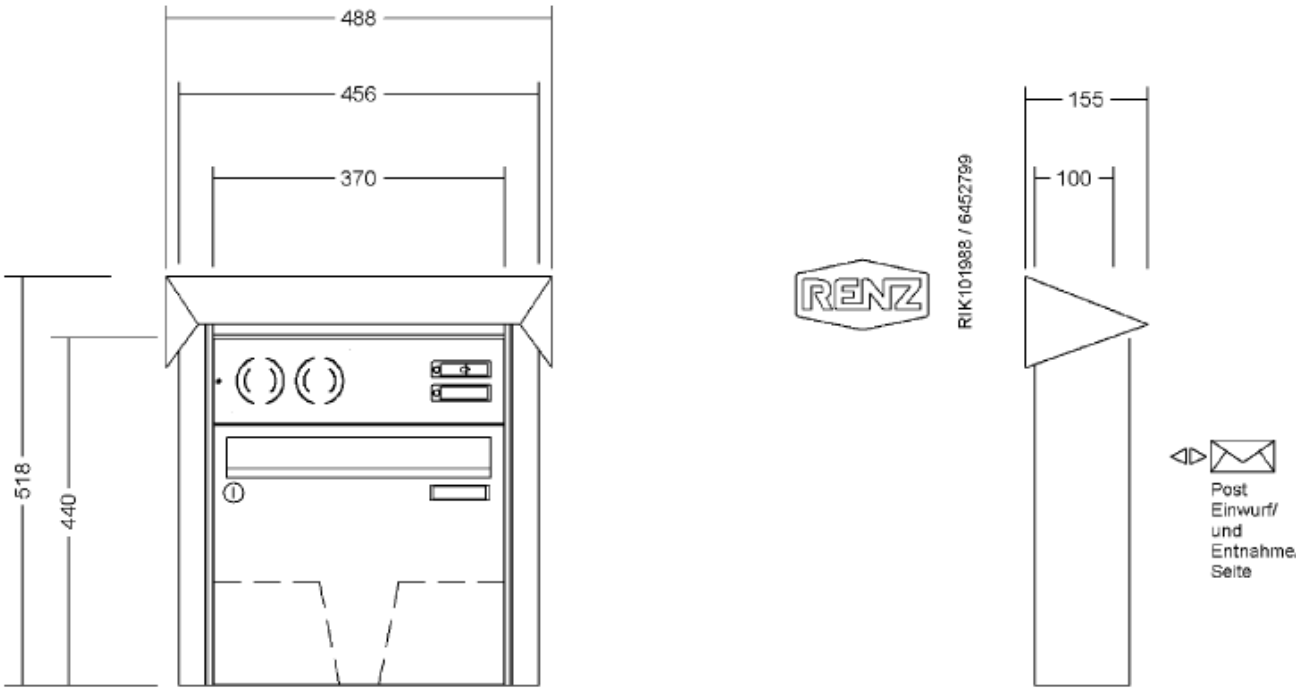

Kastenformat 370 x 330 x 145 mm, 17 Liter für normales Postaufkommen, Einwurf für Format C4 quer

Produktinformation

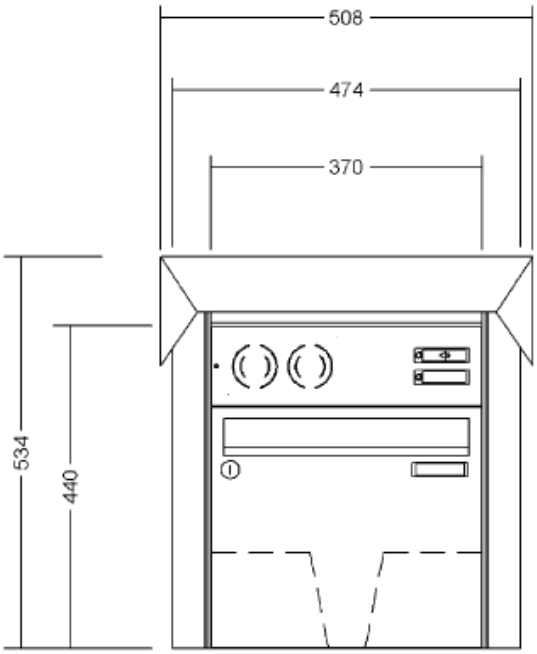

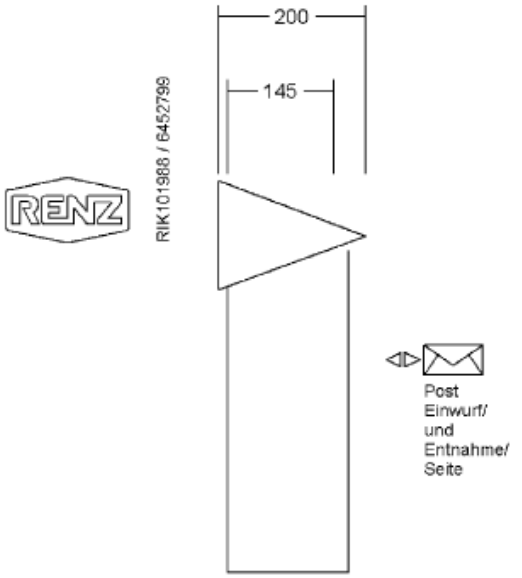

Einwurfklappe

Renz-System-Klappe RSK - geräuschdämpfend und wasserableitend

Die Renz- System- Klappe RSK bietet neben einem Dämpfer für sanftes und kaum hörbares Schließen zusätzlich eine Feder, welche
die Klappe dicht geschlossen hält. Damit hat das lästige Klappern bei Wind nun ein Ende. Das integrierte Regenableitsystem sorgt
zudem dafür, dass von oben eindringendes Wasser direkt nach vorn herausgeleitet wird. So bleibt die Post immer zuverlässig trocken.
Die gedämpfte und wasserableitende Renz- System- Klappe RSK ist bei allen Modellgruppen erhältlich. Bei sämtlichen Edelstahlanlagen wird sie serienmäßig ohne Mehrpreis eingesetzt. Eine Renz- System- Klappe RSK aus korrosionsgeschütztem und
pulverbeschichtetem Stahl, anstelle der ALU- Klappe, ist gegen Mehrpreis erhältlich.

Produktinformation



Posteinwurf

Schrägeinwurf RS50

Mit dem RS50-Schrägeinwurf passt selbst die dicke Samstagszeitung in den Briefkasten.
Zudem sorgen ein Gleitblech und zwei solide, gezackte Entnahmesicherungen für Schutz vor fremden Zugriffen.
Bei allen 145 mm tiefen Kästen kann der RS50-Schrägeinwurf gegen Mehrpreis geliefert werden.



Antivandalismus

RSA2 Klingelsystem Aluminium / Kunststoff

Moderne Optik, flächenbündige Verarbeitung und durchdachte Funktion – das zeichnet das Klingelsystem RSA2 aus. „RSA“ steht wie beim
Vorgängermodell für „Renz- System- Antivandalismus“. Das heißt, dass das Klingelsystem nicht nur mit dem Design punktet,

Produktinformation

sondern aufgrund der Bauart auch besonders gegen Vandalismus geschützt ist.
Flächenbündiger Licht- bzw. Klingelknopf aus Aluminium ausgestattet mit einem roten bzw. weißen LED- Leuchtring
Namensschild wahlweise
aus Aluminium oder aus Kunststoff.
Für das Aluminium- Namensschild kann gleich eine Gravur mitbestellt werden. Das Kunststoff- Namensschild ist LED-beleuchtet und kann
mittels Einleger beschriftet werden.
Bei beiden Versionen ist ein einfacher Namensschildwechsel von vorn mittels beiliegendem Spezialwerkzeug möglich RSA2 kann
in jede Renz- Briefkastenanlage integriert werden.
Identische Namensschildern für den Briefeinwurf lieferbar.

RSA2 - Alu



RSA2 - Kunststoff



2tes Namensschild

Produktinformation

Zusätzliches Namensschild

Planen Sie gleich zwei Namensschilder ein.
Bei Bedarf erhalten Sie gern ein zweites Namensschild, zum Beispiel für einen zusätzlichen Namen.
Oder im zweiten Schild kann „Werbung, nein danke!“ stehen, damit die Anlage später nicht mit unschönen Aufklebern übersät wird.
Alternativ ist auch die Aufschrift „Werbung, ja bitte!“ lieferbar.

Maße: 75 x 19,5 mm



verfügbare Optionen

Kastengrößen

370 x 330 x 100mm (12 Liter)
370 x 330 x 145mm (17 Liter) (+53,55EUR)

Position Installationskasten

Oben

Ausstattung Namensschild

RSA 2 Ausstattung (ohne Gravur)
RSA 2 Ausstattung (mit Gravur) (+130,90EUR)

Ausstattung Einwurfklappe

RSK Einwurfklappe (geräuschgedämpft)

Ausstattung Posteinwurf

Standard Einwurf
RS50 Schrägeinwurf (+29,75EUR)

Gravur 1

Gravur Text

Ausstattung 2tes Namensschild

Kein 2tes Namensschild
Zweites Namensschild (Werbung nein Danke) (+11,31EUR)
Zweites Namensschild (Werbung ja Bitte) (+11,31EUR)

Produktinformation

Zweites Namensschild RSA2 (Werbung ja Bitte) (+35,70EUR)
Zweites Namensschild RSA2 (Werbung nein Danke) (+35,70EUR)

Anlagenfarbe

Edelstahl