Produktinformation

Briefkasten Renz Unterputz Edelstahl 1-6 Fach 8 Liter

Art-Nr.: RENZ 10- 0 -25890 / GTIN: 4053042011226 / Marke: RENZ



344,88EUR / Stück

inkl. 19% USt. inkl. Versand

Lieferzeit: ca. 15 - 20 Werktage

Dieses Produkt ist versandkostenfrei!









Produktinformation



Briefkasten Renz Unterputz Edelstahl 1-6 Fach 8 Liter

Edelstahl V4A

RENZ Briefkastenanlage Unterputz Eckrahmen Basic

Der Putzabdeckrahmen Basic überzeugt mit schlichten Design und günstigen Preis Er verdeckt großzügig die Mauerausparung und sorgt so für eine sauber Optik Erhältlich in Aluminium und Edelstahl / Regenabweiser Optional Somit passt ihr Briefkasten immer perfekt in eine geplante oder bereits vorhandene Fassade Preisgünstige Lösung mit wenig Platzbedarf Bestens geeignet für enge Eingangsbereiche / Flächenbündige Montage möglich
Material:

- Briefkasten Renz Unterputz mit Abdeckrahmen aus EdelstAHL
- Tür AUS eDELSTAHL
- kASTEN Gehäuse aus korrosionsgeschütztem und pulverbeschichtetem Stahl rAL 9007
- Einwurfklappe aus eDELSTAHL

Maße der Kästen

- Kastenformat 260 x 330 x 100mm, Einwurf für Format A4 hoch, 230 x 33 mm

Verkleidung Renz Abdeckrahmen Basic

- aus eDELSTAHL auf Gehrung geschnitten
- Anlagenbreite = Kastenblock + 25mm
- Mauereinstand = Kastentiefe + 5mm

Weiter Möglichkeiten und den Briefkasten für Ihren Bedarf anzupassen

- Optional 2tes Namensschild (Werbung nein Danke / Werbung ja Bitte) !!! Aufpreispflichtig !!!

- Solide Verarbeitung sowie bewährte Funktionen zum besten Preis
- Preisgünstige RENZ Qualität
- Verschiedene Rahmenbreiten auf Anfrage
- Bündiger Abschluss mit der Wand
- DIN EN 13724 ab Kastenbreite 370 mm
- Briefkasten mit , 8 Liter

Anlagenblockmaß : mm , bRIEFKASTEN eDELSTAHL

- 1-teilig : 300 x 370 x 100mm
- 2-Teilig : 560 x 370 x 100mm
- 3-Teilig : 820 x 370 x 100mm

Produktinformation

- 4-Teilig : 560 x 700 x 100mm
- 5-Teilig : 820 x 700 x 100mm
- 6-Teilig : 820 x 700 x 100mm

Maueraussparung / mm , bRIEFKASTEN eDELSTAHL

- 1-teilig : 276 x 346 x 105mm
- 2-Teilig : 536 x 346 x 105mm
- 3-Teilig : 796 x 346 x 105mm
- 4-Teilig : 536 x 676 x 105mm
- 5-Teilig : 796 x 676 x 105mm
- 6-Teilig : 796 x 676 x 105mm

Die Lieferung erfolgt ohne Befestigungsmaterial.

Sie wollen einen anderen RENZ Briefkasten kaufen:

RENZ Briefkasten Unterputz RS3000 Exclusive – Qualität und moderne Technik mit großer Auswahl an Modellen

RENZ Briefkasten Unterputz Schattenfugenrahmen

RENZ PLAN Briefkasten Premium – reduziertes Design mit hochwertigen Details im High-End-Bereich

Individuelle Kundenanfrage:

Haben Sie ganz besondere Vorstellungen von Ihrem Wunschbriefkasten (u.a. Kastenanzahl, Sondergrößen, Sonderausstattungen), so bieten wir Ihnen sehr gern eine individuelle Beratung an. Die individuelle und nahezu unbegrenzte Auswahl macht Ihren

RenzB Briefkasten auf Wunsch zu einem Unikat.

TIPP ⇒ Die Firma RENZ schenkt Ihnen 5 Jahre Garantie gegen Material- und Fertigungsfehler für alle RENZ Produkte, wenn Sie sich kostenlos registrieren. Um die Garantie für RENZ Briefkastenanlagen oder RENZ Paketkastenanlagen zu erhalten, ist das bei uns erworbene Produkt innerhalb einer Frist von 3 Monaten nach Lieferung hier zu registrieren.

TIPP ? RENZ Ersatzteilservice - Die Firma RENZ garantiert Ihnen einen langjährigen Ersatzteilservice. Im Regelfall bietet RENZ Ihnen eine mindestens 20-jährige Ersatzteilverfügbarkeit.

Produktdetails

Die Ausführungen des RENZ Briefkasten in Stahl und Aluminium können nach Ihren Vorstellungen auch farbig gestaltet werden. Hierzu wählen Sie einfach aus den Standardfarben anthrazitgrau RAL 7016 - graualuminium RAL 9007 - verkehrsweiß RAL 9016 und eisenglimmer RAL DB 703 oder mehr als 200 RAL-Farben die für Sie passende aus.

Der RENZ Briefkasten zur Unterputz Montage mit Basic Eckrahmen Verkleidung bietet Ihnen ein zeitloses Design bei bester RENZ Qualität.

Produktinformation

Alle RENZ Briefkasten-Modelle können jederzeit vollständig mit Gravuren, Installationskasten für Sprechklingel oder Kamera ausgestattet werden.

Zudem können Sie den RENZ Unterputz Briefkasten auch mit einem zusätzlichen RENZ Paketkasten konfiguriert werden. Ihrer Phantasie sind hier keine Grenzen gesetzt und gemeinsam machen wir aus Ihrem RENZ Briefkasten ein Unikat.

Ein zusätzliches Zeitungsfach benötigen Sie übrigens beim RENZ Briefkasten nicht. Die Einwurfklappe und der Kasten sind bereits ausreichend groß bemessen, sodass auch besonders dicke Einwürfe möglich sind.

Der RENZ Briefkasten kann mit waagerechten und senkrechten Kästen geliefert werden.

Montage einer RENZ Briefkastenanlage Unterputz

Die RENZ Briefkastenanlage wird vollständig in das bestehende Mauerwerk eingebettet. Damit Sie die Mauerausparung perfekt vorbereiten können, übermitteln wir Ihnen gern die detaillierten Abmessungen Ihrer RENZ Briefkastenanlage Unterputz.

Der RENZ Briefkasten wird an der Rückwand montiert.

Entscheiden Sie sich vor Bestellung bereits für die passende Ausführung, denn so können wir Ihre Wünsche schon bei der Produktion berücksichtigen und liefern Ihnen somit den perfekt vorbereiteten RENZ Briefkasten zur direkten Montage. So bereiten wir Ihren RENZ Briefkasten direkt für Ihre Bedürfnisse vor. (z.B. bei der Ausführung mit Installationskasten bereits mit Kabellehrrohren und Zugdrähten zur einfachen Elektroinstallation)

Den Briefkasten Renz Unterputz gibt es in den Größen

- 8 Liter (entspricht nicht der Norm DIN EN 13724)
- 12 Liter
- 17 Liter

Der Einwurf und die Entnahme von Post und Zeitungen erfolgt von vorne.

Den RENZ Briefkasten Unterputz mit Basic Verkleidung bieten wir auch in der Ausführung mit Installationskasten oder gern auch in Galfan Stahl an.

Die Lieferung erfolgt ohne Befestigungsmaterial.

Kastengröße

Kastenformat 330 x 260 x 100 mm, 8 Liter für normales Postaufkommen, Einwurf für Format C4 hoch

Produktinformation

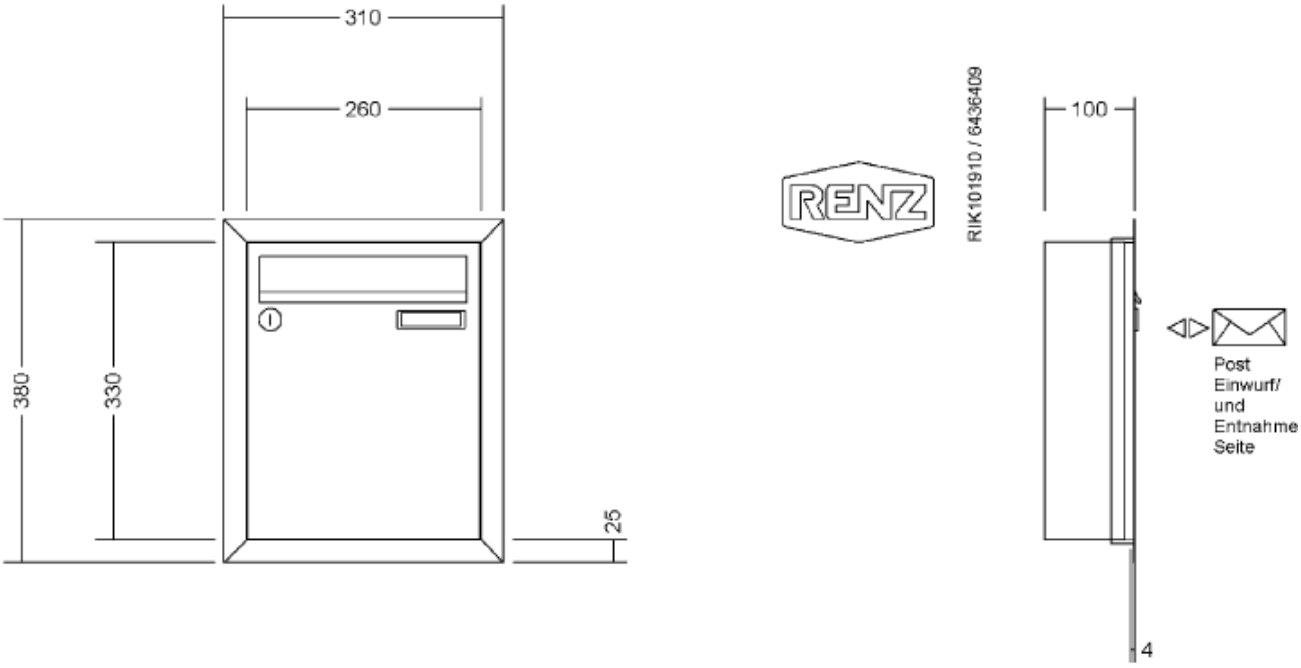

Einwurfklappe

Renz-System-Klappe RSK - geräuschdämpfend und wasserableitend

Die Renz- System- Klappe RSK bietet neben einem Dämpfer für sanftes und kaum hörbares Schließen zusätzlich eine Feder, welche
die Klappe dicht geschlossen hält. Damit hat das lästige Klappern bei Wind nun ein Ende. Das integrierte Regenableitsystem sorgt
zudem dafür, dass von oben eindringendes Wasser direkt nach vorn herausgeleitet wird. So bleibt die Post immer zuverlässig trocken.
Die gedämpfte und wasserableitende Renz- System- Klappe RSK ist bei allen Modellgruppen erhältlich. Bei sämtlichen Edelstahlanlagen wird sie serienmäßig ohne Mehrpreis eingesetzt. Eine Renz- System- Klappe RSK aus korrosionsgeschütztem und
pulverbeschichtetem Stahl, anstelle der ALU- Klappe, ist gegen Mehrpreis erhältlich.

Produktinformation



Antivandalismus

RSA2 Klingelsystem Aluminium / Kunststoff

Moderne Optik, flächenbündige Verarbeitung und durchdachte Funktion – das zeichnet das Klingelsystem RSA2 aus. „RSA“ steht wie beim
Vorgängermodell für „Renz- System- Antivandalismus“. Das heißt, dass das Klingelsystem nicht nur mit dem Design punktet,
sondern aufgrund der Bauart auch besonders gegen Vandalismus geschützt ist.
Flächenbündiger Licht- bzw. Klingelknopf aus Aluminium ausgestattet mit einem roten bzw. weißen LED- Leuchtring Namensschild wahlweise
aus Aluminium oder aus Kunststoff.
Für das Aluminium- Namensschild kann gleich eine Gravur mitbestellt werden. Das Kunststoff- Namensschild ist LED-beleuchtet und kann
mittels Einleger beschriftet werden.
Bei beiden Versionen ist ein einfacher Namensschildwechsel von vorn mittels beiliegendem Spezialwerkzeug möglich RSA2 kann
in jede Renz- Briefkastenanlage integriert werden.
Identische Namensschildern für den Briefeinwurf lieferbar.

RSA2 - Alu

Produktinformation



RSA2 - Kunststoff



2tes Namensschild

Zusätzliches Namensschild

Planen Sie gleich zwei Namensschilder ein.
Bei Bedarf erhalten Sie gern ein zweites Namensschild, zum Beispiel für einen zusätzlichen Namen.
Oder im zweiten Schild kann „Werbung, nein danke!“ stehen, damit die Anlage später nicht mit unschönen Aufklebern übersät wird.
Alternativ ist auch die Aufschrift „Werbung, ja bitte!“ lieferbar.

Maße: 75 x 19,5 mm

Produktinformation



verfügbare Optionen

Teilnehmer

1 teilig	2 teilig (+228,40EUR)	3 teilig (+516,95EUR)	4 teilig (+1.582,80EUR)	5 teilig (+2.217,62EUR)	6 teilig (+2.317,57EUR)

Anlagenfarbe

Edelstahl V4A