Produktinformation

RENZ RSA2 Namensschild ALU mit Montagegehäuse, mit Gravur, 81,5x26 mm - 90-3-00034

Art-Nr.: RENZ 90-3-00034 / GTIN: 4053042503479 / Marke: RENZ



56,25EUR / Stück

inkl. 19% USt. zzgl. Versand

Lieferzeit ca. 1-3 Werktage

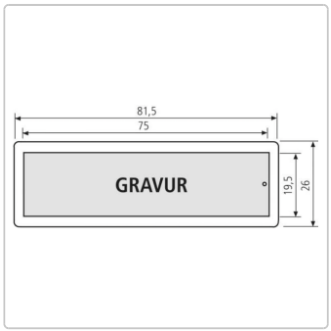

Produktinformation

RENZ RSA2 Namensschild ALU mit Montagegehäuse, mit schwarzer Gravur, 81,5x26 mm - 90-3-00034

Produktbeschreibung

RENZ RSA2 Namensschild ALU mit Montagegehäuse, mit schwarzer Gravur, 81,5x26 mm - 90-3-00034
Zu jedem RENZ Briefkasten finden Sie bei uns das passende Original RENZ Zubehör und die passenden original RENZ Ersatzteile.

Kurzbeschreibung

- mit schwarzer Gravur
- Gravur-Schriftart DIN 1451
- Gravurhöhe 5 mm, ab 23 Buchstaben 2-zeilig
- Keine Gravur von Sonderzeichen.
- Bei gravierten Artikeln handelt es sich um für Sie individuell angefertigte Artikel. Diese sind vom Umtausch und Widerrufsrecht ausgeschlossen.

Technische Merkmale

Die Gravurhöhe dieser Namensschildeinlage beträgt 5mm. Sie können die Gravur sowohl einzeilig, als auch zweizeilig gestalten. Ab einer Buchstabenlänge von 23 Zeichen ist die Beschriftung stets zweizeilig. Die Gravur erfolgt in der Schriftart DIN1451 und in der Schriftfarbe schwarz.

TIPP ⇒ RENZ Ersatzteilservice - Die Firma RENZ garantiert Ihnen einen langjährigen Ersatzteilservice. Im Regelfall bietet RENZ Ihnen eine mindestens 20-jährige Ersatzteilverfügbarkeit.



RÜCKRUFSERVICE
CALLBACK-SERVICE

RENZ Ersatzteilkatalog 2021/2022

Hier finden Sie den vollständigen Ersatzteilkatalog der Firma RENZ für 2021/ 2022 .

Download--> RENZ Ersatzteilkatalog 2021/2022

Produktinformation



Bitte zögern Sie nicht für individuelle Ersatzteile und unter Nennung der Herstellernummer mit uns Kontakt aufzunehmen.

RÜCKRUFSERVICE
CALLBACK-SERVICE

verfügbare Optionen

Gravur Zeile 1

Zeile 1

Zeile 2

Zeile 2