RENZ Kunststoff-Abschlussrahmen 97-9-82213

Art-Nr.: RENZ 97-9-82213 / GTIN: 4053042502632 / Marke: RENZ

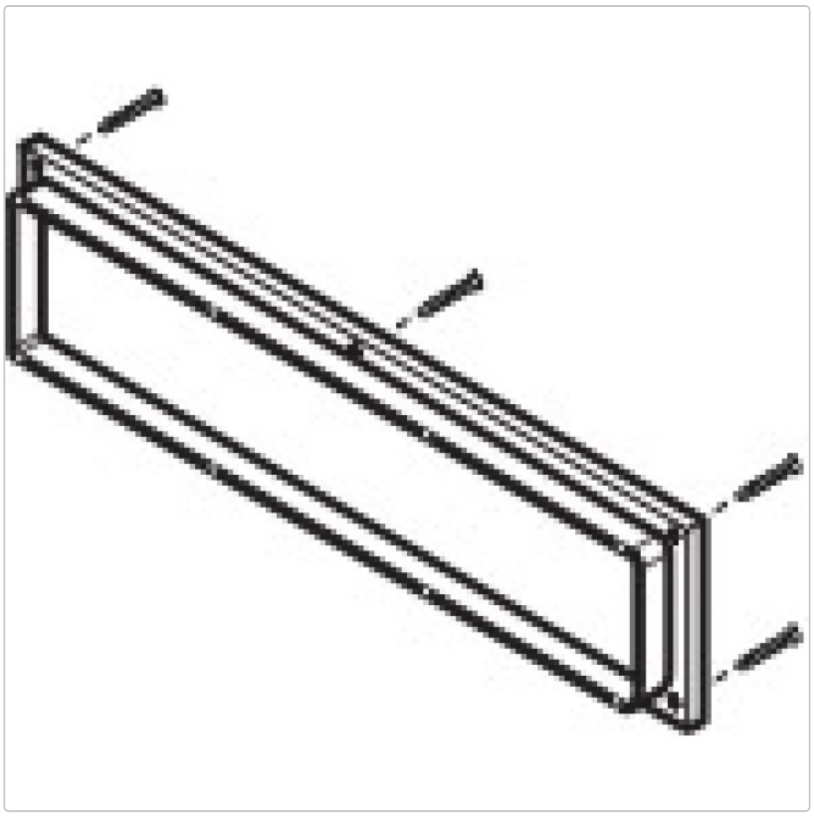

21,39EUR / Stück

inkl. 19% USt. zzgl. Versand

Lieferzeit ca. 1-3 Werktage

PRODUKTBESCHREIBUNG

RENZ Kunststoff Abschlussrahmen 97-9-82213

Zu jedem RENZ Briefkasten finden Sie bei uns das passende Original RENZ Zubehör und die passenden original RENZ Ersatzteile. Wenn Ihr vorhandener Abschlussrahmen veraltet oder beschädigt ist, können Sie ganz bequem einen neuen RENZ Kunststoff Abschlussrahmen online nachbestellen.

Kurzbeschreibung

Dieses RENZ Ersatzteil ist passend für Durchwurfhälse, zur Befestigung von Kästen oder als offener Innenabschluss. Wählen Sie bitte bei der Bestellung Ihre benötigte Breite aus. (260 mm und 370mm)

Produktinformation

Der RENZ Abschlussrahmen ist aus Kunststoff gefertigt und wird in der Farbe grau geliefert. Im Lieferumfang enthalten ist ein Schraubenset zur Montage.

RÜCKRUFSERVICE
CALLBACK-SERVICE

RENZ Ersatzteilkatalog 2021/2022

Hier finden Sie den vollständigen Ersatzteilkatalog der Firma RENZ für 2021/ 2022 .

Download--> RENZ Ersatzteilkatalog 2021/2022



Bitte zögern Sie nicht für individuelle Ersatzteile und unter Nennung der Herstellernummer mit uns Kontakt aufzunehmen.

RÜCKRUFSERVICE
CALLBACK-SERVICE

verfügbare Optionen

Breite

260 mm
370 mm (+1,62EUR)