Produktinformation

RENZ RSA1 Namensschild ALU mit Gravur - 90-3-00005

Art-Nr.: RENZ 90-3-00005 / GTIN: 4053042502533 / Marke: RENZ



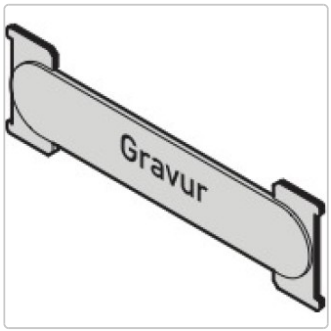

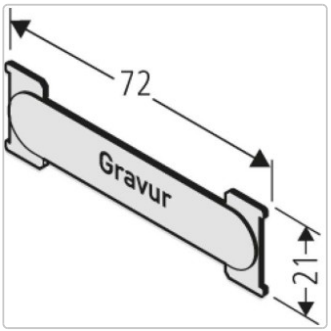

27,79EUR / Stück

inkl. 19% USt. zzgl. Versand

Lieferzeit ca. 1-3 Werktage

RENZ RSA1 Namensschild ALU mit Gravur 72 x 21 mm - 90-3-00005

Produktinformation

Produktbeschreibung

RENZ RSA1 Namensschildeinlage ALU mit Gravur 72 x 21 mm 90-3-00005
Zu jedem RENZ Briefkasten finden Sie bei uns das passende Original RENZ Zubehör und die passenden original RENZ Ersatzteile.

Kurzbeschreibung

- 72 x 21 mm
- Gravur-Schriftart DIN 1451, schwarz
- Gravurhöhe 5 mm
- ab 23 Buchstaben 2-zeilig

Diese RENZ Namensschildeinlage aus Metall mit Gravur besticht mit einer sehr ansprechenden Optik und wertet Ihren Briefkasten zusätzlich auf.

Technische Merkmale

Die Gravurhöhe dieser Namensschildeinlage beträgt 5mm. Sie können die Gravur sowohl einzeilig, als auch zweizeilig gestalten. Ab einer Buchstabenlänge von 23 Zeichen ist die Beschriftung stets zweizeilig. Die Gravur erfolgt in der Schriftart DIN1451 und in der Schriftfarbe schwarz oder weiß.

Die Schrifthöhe wird bei einer zweiteiligen Gestaltung automatisch an die Abmaßt der Namensschildeinlage angepasst.

Sie können dieses RENZ Ersatzteil in folgenden Farben bestellen:

- schwarz
- weiß

Bitte geben Sie bei der Bestellung der Namensschildeinlage Ihre Wunschfarbe mit an.

Bei gravierten Artikeln handelt es sich um individuell angefertigte Artikel. Diese sind vom Umtausch und Widerrufsrecht ausgeschlossen.

TIPP ⇒ RENZ Ersatzteilservice - Die Firma RENZ garantiert Ihnen einen langjährigen Ersatzteilservice. Im Regelfall bietet RENZ Ihnen eine mindestens 20-jährige Ersatzteilverfügbarkeit.



RÜCKRUFSERVICE
CALLBACK-SERVICE

RENZ Ersatzteilkatalog 2021/2022

Hier finden Sie den vollständigen Ersatzteilkatalog der Firma RENZ für 2021/ 2022 .

Download--> RENZ Ersatzteilkatalog 2021/2022

Produktinformation



Bitte zögern Sie nicht für individuelle Ersatzteile und unter Nennung der Herstellernummer mit uns Kontakt aufzunehmen.

RÜCKRUFSERVICE
CALLBACK-SERVICE

verfügbare Optionen

Schriftfarbe

Schwarz
Weiß

Gravur Zeile 1

Zeile 1

Zeile 2

Zeile 2