Produktinformation

RENZ Tastenmodul mit 2 Klingeltaster quarzgrau oder verkehrsweiß - 97-9-85270

Art-Nr.: RENZ 97-9-85270 / GTIN: 4053042502090 / Marke: RENZ



70,88EUR / Stück

inkl. 19% USt. zzgl. Versand

Staffelpreise

Ab 2 Stück	61,00EUR - Sie sparen 9,88EUR
Ab 3 Stück	59,00EUR - Sie sparen 11,88EUR
Ab 5 Stück	53,00EUR - Sie sparen 17,88EUR

Lieferzeit ca. 1-3 Werktage

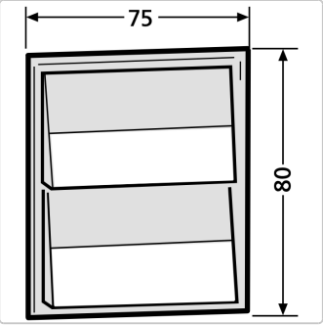

Produktinformation

RENZ Tastenmodul mit 2 Klingeltaster quarzgrau oder verkehrsweiß - 97-9-85270

Einbau ab 2006 - inkl. Beleuchtungssoffitte 15 V, 1 W

Produktdetails

RENZ Tastenmodul mit 2 Klingeltaster quarzgrau oder verkehrsweiß - 97-9-85270

- Einbau ab 2006
- Namensschildeinlage inkl. Beleuchtungssoffitte 15 V, 1 W, 8 x 31 mm 97-9-85185
- Ausstanzung 71,3 x 75,3 m
- Nachfolger von RENZ Tastenmodul mit 1 Klingeltaster quarzgrau oder verkehrsweiß - 97-9-85096

PRODUKTBESCHREIBUNG

RENZ Tastenmodul mit 2 Klingeltaster quarzgrau oder verkehrsweiß - 97-9-85270
Zu jedem RENZ Briefkasten finden Sie bei uns das passende Original RENZ Zubehör und die passenden original RENZ Ersatzteile. Bestellen Sie ganz bequem von zu Hause aus Ihr RENZ Tastenmodul mit 2 Klingeltastern.

Kurzbeschreibung

Dieses Tastenmodul mit 2 Klingeltaster von RENZ wird seit 2006 verbaut und ist der Nachfolger der Tastenmodule mit der Artikelnummer 97-9-85096

RENZ liefert das Tastenmodul mit einer Namensschildeinlage (60 x 15 x 0,5mm) inkl. Beleuchtungssoffitte 15V, 1W aus.

Ausstanzung: 71,3 x 75,3mm.

RENZ bietet diese Ausführung des Tastenmoduls mit Klingeltaster in den Farben weiß und grau. Bitte wählen Sie direkt bei der Bestellung Ihre Wunschfarbe aus.

Namensschild wechseln

Gestalten Sie Ihr Namensschild direkt mit der Original RENZ Vorlage.

Vorlage für Namensschildeinlage 60 x 15 x 0,5 mm

RÜCKRUFSERVICE
CALLBACK-SERVICE

Produktinformation

RENZ Ersatzteilkatalog 2021/2022

Hier finden Sie den vollständigen Ersatzteilkatalog der Firma RENZ für 2021/ 2022 .

Download--> RENZ Ersatzteilkatalog 2021/2022



Bitte zögern Sie nicht für individuelle Ersatzteile und unter Nennung der Herstellernummer mit uns Kontakt aufzunehmen.

RÜCKRUFSERVICE
CALLBACK-SERVICE

verfügbare Optionen

Farbe

weiß (9016)
grau (7039)