Produktinformation

RENZ Namensschild NS09 Standard 75x19,5mm, glasklar, quarzgrau oder verkehrsweiß - 97-9-82259

Art-Nr.: RENZ 97-9-82259 / GTIN: 4053042501987 / Marke: RENZ



8,02EUR / Stück

inkl. 19% USt. zzgl. Versand

Staffelpreise

Ab 3 Stück	6,00EUR - Sie sparen 2,02EUR
Ab 5 Stück	5,70EUR - Sie sparen 2,32EUR
Ab 9 Stück	5,30EUR - Sie sparen 2,72EUR

Lieferzeit ca. 1-3 Werktage









Produktinformation

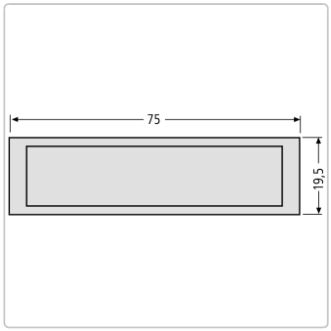

PRODUKTBESCHREIBUNG

RENZ Namensschild 09 | 97-9-82259
Zu jedem RENZ Briefkasten finden Sie bei uns das passende Original RENZ Zubehör und die passenden original RENZ Ersatzteile. Wenn Ihr Namensschild durch Namensänderung, Mieterwechsel oder Vandalismus veraltet oder beschädigt ist, können Sie ganz bequem ein neues Namensschild online nachbestellen und selbst gestalten.

Kurzbeschreibung

Dieses Namensschild hat folgende technische Maße:

geprägte Ausstanzung 74 x 19mm **Größe** 75 x 19,5mm **Farben** weiß (9016), grau (7039), glasklar (0000) **Größe Namensschildeinlage** 60 x 15 x 0,5 mm oder 65 x 13,6 x 0,5mm

Namensschild wechseln

Bestellen Sie hier Ihre neues Namensschild und gestalten dann direkt mit der Original RENZ Vorlage Ihr persönliches Namensschild.

Vorlage für Namensschildeinlage 60 x 15 x 0,5 mm

Vorlage für Namensschildeinlage 65 x 13,6 x 0,5 mm

Der Austausch des Namensschild ist denkbar einfach. Ein altes Namensschild können Sie ganz einfach eigenständig austauschen und Ihren Briefkasten somit einen neuen Look verschaffen.

Es ist auch möglich Ihren Briefkasten mit einem Wechsel von Kunststoff-Namensschild auf Antivandalismus Namensschild optisch aufzuwerten.

RÜCKRUFSERVICE
CALLBACK-SERVICE

Produktinformation

RENZ Ersatzteilkatalog 2021/2022

Hier finden Sie den vollständigen Ersatzteilkatalog der Firma RENZ für 2021/ 2022 .

Download--> RENZ Ersatzteilkatalog 2021/2022



Bitte zögern Sie nicht für individuelle Ersatzteile und unter Nennung der Herstellernummer mit uns Kontakt aufzunehmen.

RÜCKRUFSERVICE
CALLBACK-SERVICE

verfügbare Optionen

Farbe

glasklar
grau
weiß