Produktinformation

Renz Briefkasten Mauerdurchwurf 7-13 Liter

Art-Nr.: RENZ 14-0-14210 - 14220 / GTIN: 4053042012230 / Marke: RENZ



156,34EUR / Stück

inkl. 19% USt. inkl. Versand

Lieferzeit: ca. 15 - 20 Werktage

Dieses Produkt ist versandkostenfrei!

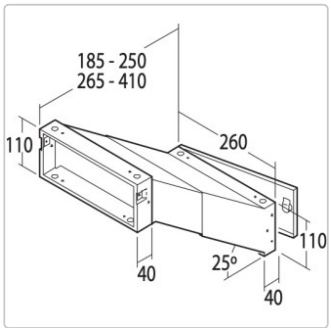

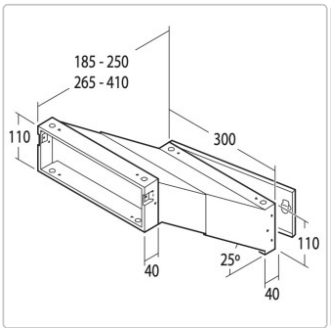





Produktinformation



Renz Briefkasten Mauerdurchwurf 7 - 13 Liter

Der RENZ Briefkasten als Mauerdurchwurf eignet sich hervorragend für kleine Wohneinheiten.

Kurzbeschreibung

Der RENZ Briefkasten als Mauerdurchwurf ist variabel ausziehbar und bietet somit höchstmöglichen Komfort bereits beim Einbau Ihres Briefkastens. Variieren Sie die Tiefe mit den beiden Ausführungen

- von 185mm bis 250mm (bis zu 7 Liter) oder
- von 265mm bis 410mm (bis zu 11 Liter)

und passen somit Ihren Durchwurf Briefkasten den individuellen Gegebenheiten an.

Ab einer Auszugstiefe von 345 mm entspricht dieser Briefkasten der DIN EN 13724

Durch die schräge Kastenform kann die Post optimal zur Entnahmetür einrutschen und ist dadurch perfekt geschützt.

Standardmäßig wird Ihr Durchwurf Briefkasten mit einem RSA2-Namensschild aus Kunststoff geliefert. Optional können Sie das Namensschild auch mit einem integrierten RSA2-kompakt Klingeltaster aus Kunststoff auswählen.

Zudem empfehlen wir Ihnen auch die RENZ System Klappe (RSK) an. Diese bietet eine geräuschgedämpfte und gleichzeitig wasserabweisende Einwurfklappe für Ihren Durchwurf Briefkasten.

Die Lieferung erfolgt ohne Befestigungsmaterial.

Farbauswahl

Geben Sie Ihrem RENZ Briefkasten eine Farbe nach Wahl. Wählen Sie gleich online aus über 200 RAL-Farben Ihre Wunschfarbe.

einzelne Frontplatten

Benötigen Sie für Ihren bestehenden RENZ Briefkasten Mauerdurchwurf nur eine einzelne Frontplatte, so kontaktieren Sie uns einfach.

Produktinformation

Die Frontplatten für den RENZ Briefkasten Mauerdurchwurf gibt es in den folgenden Ausführungen:

- Stahl
- Aluminium
- Edelstahl V4A

Demnächst können Sie bei uns die Frontplatten für Ihren RENZ Briefkasten auch direkt im Online-shop kaufen.

Individuelle Kundenanfrage:

Haben Sie ganz besondere Vorstellungen von Ihrem Wunschbriefkasten (u.a. Kastenanzahl, Sondergrößen, Sonderausstattungen), so bieten wir Ihnen sehr gern eine individuelle Beratung an. Die individuelle und nahezu unbegrenzte RENZ Auswahl macht Ihren Briefkasten auf Wunsch schon fast zu einem Unikat.

Garantiebedingungen für Ihren RENZ Briefkasten oder Ihrer RENZ Paketkastenanlage

Die Firma RENZ schenkt Ihnen 5 Jahre Garantie gegen Material- und Fertigungsfehler für Ihren RENZ Briefkasten, RENZ Paketkasten oder RENZ Paketbriefkasten, wenn Sie sich kostenlos registrieren.

Weitere Informationen über die kostenlose Garantieverlängerung

verfügbare Optionen

Kastengröße

260 x 110 x 185 - 250 mm ausziehbar
260 x 110 x 265 - 410 mm ausziehbar
300 x 110 x 185 - 250 mm ausziehbar (+17,85EUR)
300 x 110 x 265 - 410 mm ausziehbar (+17,85EUR)

Ausstattung

mit Namensschild aus Kunststoff	mit RSK Klappe und Namensschild aus Kunststoff (+17,85EUR)	mit RSA2-kompakt Klingeltaster aus Kunststoff (+53,55EUR)	mit RSK Klappe und RSA2-kompakt Klingeltaster aus Kunststoff (+71,40EUR)

Anlagenfarbe

Standard Farben
RAL Farben (+11,90EUR)

RAL-Farbe Standard

anthrazitgrau / RAL 7016	graualuminium / RAL 9007	weiß / RAL 9016	Eisenglimmer / DB 703

RAL-Farbe

Produktinformation

RAL 1000 Gruenbeige (+15,40EUR)	RAL 1001 Beige (+15,40EUR)	RAL 1002 Sandgelb (+15,40EUR)	RAL 1003 Signalgelb (+15,40EUR)	RAL 1004 Goldgelb (+15,40EUR)	RAL 1005 Honiggelb (+15,40EUR)
RAL 1006 Maisgelb (+15,40EUR)	RAL 1011 Braunbeige (+15,40EUR)	RAL 1012 Zitronengelb (+15,40EUR)	RAL 1014 Elfenbein (+15,40EUR)	RAL 1015 Hellelfenbein (+15,40EUR)	RAL 1016 Schwefelgelb (+15,40EUR)
RAL 1017 Safrangelb (+15,40EUR)	RAL 1018 Zinkgelb (+15,40EUR)	RAL 1019 Graubeige (+15,40EUR)	RAL 1020 Olivgelb (+15,40EUR)	RAL 1021 Rapsgelb (+15,40EUR)	RAL 1023 Verkehrsgelb (+15,40EUR)
RAL 1024 Ockergelb (+15,40EUR)	RAL 1026 Leuchtgelb (+15,40EUR)	RAL 1027 Currygelb (+15,40EUR)	RAL 1028 Melonengelb (+15,40EUR)	RAL 1032 Ginstergelb (+15,40EUR)	RAL 1033 Dahliengelb (+15,40EUR)
RAL 1034 Pastellgelb (+15,40EUR)	RAL 1037 Sonnengelb (+15,40EUR)	RAL 2000 Gelborange (+15,40EUR)	RAL 2001 Rotorange (+15,40EUR)	RAL 2002 Blutorange (+15,40EUR)	RAL 2003 Pastellorange (+15,40EUR)
RAL 2004 Reinorange (+15,40EUR)	RAL 2005 Leuchtorange (+15,40EUR)	RAL 2008 Hellrotorange (+15,40EUR)	RAL 2009 Verkehrsorange (+15,40EUR)	RAL 2010 Signalorange (+15,40EUR)	RAL 2011 Tieforange (+15,40EUR)
RAL 2012 Lachsorange (+15,40EUR)	RAL 3000 Feuerrot (+15,40EUR)	RAL 3001 Signalrot (+15,40EUR)	RAL 3002 Karminrot (+15,40EUR)	RAL 3003 Rubinrot (+15,40EUR)	RAL 3004 Purpurrot (+15,40EUR)
RAL 3005 Weinrot (+15,40EUR)	RAL 3007 Schwarzrot (+15,40EUR)	RAL 3009 Oxidrot (+15,40EUR)	RAL 3011 Braunrot (+15,40EUR)	RAL 3012 Beigerot (+15,40EUR)	RAL 3013 Tomatenrot (+15,40EUR)
RAL 3014 Altrosa (+15,40EUR)	RAL 3015 Hellrosa (+15,40EUR)	RAL 3017 Rose (+15,40EUR)	RAL 3018 Erdbeerrot (+15,40EUR)	RAL 3020 Verkehrsrot (+15,40EUR)	RAL 3022 Lachsrot (+15,40EUR)
RAL 3024 Leuchtrot (+15,40EUR)	RAL 3026 Leuchthellrot (+15,40EUR)	RAL 3027 Himbeerrot (+15,40EUR)	RAL 3031 Orientrot (+15,40EUR)	RAL 4002 Rotviolett (+15,40EUR)	RAL 4003 Erikaviolett (+15,40EUR)
RAL 4004 Bordeauxviolett (+15,40EUR)	RAL 4005 Blaulila (+15,40EUR)	RAL 4006 Verkehrspurpur (+15,40EUR)	RAL 4007 Purpurviolett (+15,40EUR)	RAL 4008 Signalviolett (+15,40EUR)	RAL 4009 Pastellviolett (+15,40EUR)

Produktinformation

RAL 4010 Telemagenta (+15,40EUR)	RAL 5000 Violettblau (+15,40EUR)	RAL 5001 Gruenblau (+15,40EUR)	RAL 5002 Ultramarinblau (+15,40EUR)	RAL 5003 Saphirblau (+15,40EUR)	RAL 5004 Schwarzblau (+15,40EUR)
RAL 5005 Signalblau (+15,40EUR)	RAL 5007 Brilliantblau (+15,40EUR)	RAL 5008 Graublau (+15,40EUR)	RAL 5009 Azurblau (+15,40EUR)	RAL 5010 Enzianblau (+15,40EUR)	RAL 5011 Stahlblau (+15,40EUR)
RAL 5012 Lichtblau (+15,40EUR)	RAL 5013 Kobaltblau (+15,40EUR)	RAL 5014 Taubenblau (+15,40EUR)	RAL 5015 Himmelblau (+15,40EUR)	RAL 5017 Verkehrsblau (+15,40EUR)	RAL 5018 Tuerkisblau (+15,40EUR)
RAL 5019 Capriblau (+15,40EUR)	RAL 5020 Ozeanblau (+15,40EUR)	RAL 5021 Wasserblau (+15,40EUR)	RAL 5022 Nachtblau (+15,40EUR)	RAL 5023 Fernblau (+15,40EUR)	RAL 5024 Pastellblau (+15,40EUR)
RAL 6000 Patinagruen (+15,40EUR)	RAL 6001 Smaragdgruen (+15,40EUR)	RAL 6002 Laubgruen (+15,40EUR)	RAL 6003 Olivgruen (+15,40EUR)	RAL 6004 Blaugruen (+15,40EUR)	RAL 6005 Moosgruen (+15,40EUR)
RAL 6006 Grauoliv (+15,40EUR)	RAL 6007 Flaschengruen (+15,40EUR)	RAL 6008 Braungruen (+15,40EUR)	RAL 6009 Tannengruen (+15,40EUR)	RAL 6010 Grasgruen (+15,40EUR)	RAL 6011 Resedagruen (+15,40EUR)
RAL 6012 Schwarzgruen (+15,40EUR)	RAL 6013 Schilfgruen (+15,40EUR)	RAL 6014 Gelboliv (+15,40EUR)	RAL 6015 Schwarzoliv (+15,40EUR)	RAL 6016 Tuerkisgruen (+15,40EUR)	RAL 6017 Maigruen (+15,40EUR)
RAL 6018 Gelbgruen (+15,40EUR)	RAL 6019 Weissgruen (+15,40EUR)	RAL 6020 Chromoxidgruen (+15,40EUR)	RAL 6022 Braunoliv (+15,40EUR)	RAL 6024 Verkehrsgruen (+15,40EUR)	RAL 6025 Farngruen (+15,40EUR)
RAL 6026 Opalgruen (+15,40EUR)	RAL 6027 Lichtgruen (+15,40EUR)	RAL 6028 Kieferngruen (+15,40EUR)	RAL 6029 Minzgruen (+15,40EUR)	RAL 6032 Signalgruen (+15,40EUR)	RAL 6033 Minttuerkis (+15,40EUR)
RAL 6034 Pastelltuerkis (+15,40EUR)	RAL 7000 Fehgrau (+15,40EUR)	RAL 7001 Silbergrau (+15,40EUR)	RAL 7002 Olivgrau (+15,40EUR)	RAL 7003 Moosgrau (+15,40EUR)	RAL 7004 Signalgrau (+15,40EUR)
RAL 7005 Mausgrau (+15,40EUR)	RAL 7006 Beigegrau (+15,40EUR)	RAL 7008 Khakigrau (+15,40EUR)	RAL 7009 Gruengrau (+15,40EUR)	RAL 7010 Zeltgrau (+15,40EUR)	RAL 7011 Eisengrau (+15,40EUR)

Produktinformation

RAL 7012 Basaltgrau (+15,40EUR)	RAL 7013 Braungrau (+15,40EUR)	RAL 7015 Schiefergrau (+15,40EUR)	RAL 7016 Anhrazitgrau (+15,40EUR)	RAL 7021 Schwarzgrau (+15,40EUR)	RAL 7022 Umbragrau (+15,40EUR)
RAL 7023 Betongrau (+15,40EUR)	RAL 7024 Graphitgrau (+15,40EUR)	RAL 7026 Granitgrau (+15,40EUR)	RAL 7030 Steingrau (+15,40EUR)	RAL 7031 Blaugrau (+15,40EUR)	RAL 7032 Kieselgrau (+15,40EUR)
RAL 7033 Zementgrau (+15,40EUR)	RAL 7034 Gelbgrau (+15,40EUR)	RAL 7035 Lichtgrau (+15,40EUR)	RAL 7036 Platingrau (+15,40EUR)	RAL 7037 Staubgrau (+15,40EUR)	RAL 7038 Achatgrau (+15,40EUR)
RAL 7039 Quarzgrau (+15,40EUR)	RAL 7040 Fenstergrau (+15,40EUR)	RAL 7042 Verkehrsgrau_A (+15,40EUR)	RAL 7043 Verkehrsgrau_B (+15,40EUR)	RAL 7044 Seidengrau (+15,40EUR)	RAL 7045 Telegrau_1 (+15,40EUR)
RAL 7046 Telegrau_2 (+15,40EUR)	RAL 7047 Telegrau_4 (+15,40EUR)	RAL 8000 Gruenbraun (+15,40EUR)	RAL 8001 Ockerbraun (+15,40EUR)	RAL 8002 Signalbraun (+15,40EUR)	RAL 8003 Lehmbraun (+15,40EUR)
RAL 8004 Kupferbraun (+15,40EUR)	RAL 8007 Rehbraun (+15,40EUR)	RAL 8008 Olivbraun (+15,40EUR)	RAL 8011 Nussbraun (+15,40EUR)	RAL 8012 Rotbraun (+15,40EUR)	RAL 8014 Sepiabraun (+15,40EUR)
RAL 8015 Kastanienbraun (+15,40EUR)	RAL 8016 Mahagonibraun (+15,40EUR)	RAL 8017 Schokoladenbraun (+15,40EUR)	RAL 8019 Graubraun (+15,40EUR)	RAL 8022 Schwarzbraun (+15,40EUR)	RAL 8023 Orangbraun (+15,40EUR)
RAL 8024 Beigebraun (+15,40EUR)	RAL 8025 Blassbraun (+15,40EUR)	RAL 8028 Terrabraun (+15,40EUR)	RAL 9001 Cremeweiss (+15,40EUR)	RAL 9002 Grauweiss (+15,40EUR)	RAL 9003 Signalweiss (+15,40EUR)
RAL 9004 Signalschwarz (+15,40EUR)	RAL 9005 Tiefschwarz (+15,40EUR)	RAL 9006 Weissaluminium (+15,40EUR)	RAL 9007 Graualuminium (+15,40EUR)	RAL 9010 Reinweiss (+15,40EUR)	RAL 9011 Graphitschwarz (+15,40EUR)
RAL 9016 Verkehrsweiss (+15,40EUR)	RAL 9017 Verkehrsschwarz (+15,40EUR)	RAL 9018 Papyrusweiss (+15,40EUR)			