Produktinformation

Renz Briefkasten Mauerdurchwurf Edelstahl 7/13 LITER

Art-Nr.: RENZ 14-0-14214 / 14224 / GTIN: 4053042012247 / Marke: RENZ



295,88EUR / Stück

inkl. 19% USt. inkl. Versand

Lieferzeit: ca. 15 - 20 Werktage

Dieses Produkt ist versandkostenfrei!

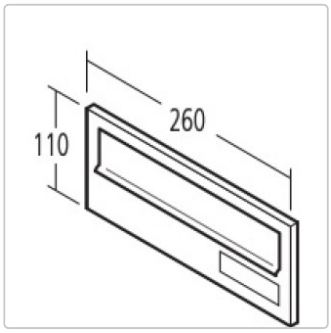

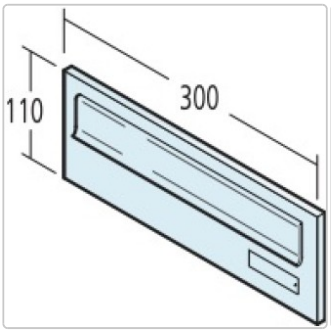

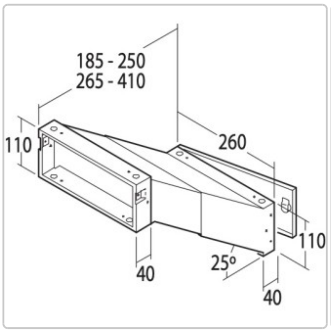

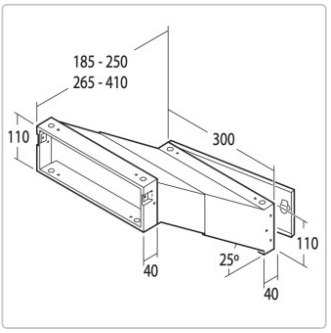

Produktinformation



RENZ BRIEFKASTEN EDELSTAHL MAUERDURCHWURF MIT 300mm BREITER FRONTPLATTE

Der RENZ Briefkasten Edelstahl als Mauerdurchwurf eignet sich hervorragend für kleine Wohneinheiten.

Kurzbeschreibung

Der RENZ Briefkasten Edelstahl als Mauerdurchwurf ist variabel ausziehbar und bietet somit höchstmöglichen Komfort bereits beim Einbau Ihres Briefkastens. Variieren Sie die Tiefe mit den beiden Ausführungen

- von 185mm bis 250mm (bis zu 8 Liter) oder
- von 265mm bis 410mm (bis zu 13 Liter)

und passen somit Ihren Briefkasten den individuellen Gegebenheiten an.

Ab einer Auszugstiefe von 345mm entspricht dieser Briefkasten der DIN EN 13724

Durch die schräge Kastenform kann die Post optimal zur Entnahmetür einrutschen und ist dadurch perfekt geschützt.

Standardmäßig wird Ihr Edelstahl Briefkasten mit einem RSA2-Namensschild aus Edelstahl geliefert. Optional können Sie das Namensschild auch mit einem integrierten RSA2-kompakt Klingeltaster aus Edelstahl auswählen.

Die Lieferung erfolgt ohne Befestigungsmaterial.

einzelne Frontplatten

Benötigen Sie für Ihren bestehenden RENZ Briefkasten Mauerdurchwurf nur eine einzelne Frontplatte, so kontaktieren Sie uns einfach.

Die Frontplatten für den RENZ Briefkasten Mauerdurchwurf gibt es in den folgenden Ausführungen:

- Stahl
- Aluminium
- Edelstahl V4A

Demnächst können Sie bei uns die Frontplatten für Ihren RENZ Briefkasten auch direkt im Online-shop kaufen.

Individuelle Kundenanfrage:

Produktinformation

Haben Sie ganz besondere Vorstellungen von Ihrem Wunschbriefkasten (u.a. Kastenanzahl, Sondergrößen, Sonderausstattungen), so bieten wir Ihnen sehr gern eine individuelle Beratung an. Die individuelle und nahezu unbegrenzte RENZ Auswahl macht Ihren Briefkasten auf Wunsch schon fast zu einem Unikat.

Garantiebedingungen für Ihren RENZ Briefkasten oder Ihrer RENZ Paketkastenanlage

Die Firma RENZ schenkt Ihnen 5 Jahre Garantie gegen Material- und Fertigungsfehler für Ihren RENZ Briefkasten, RENZ Paketkasten oder RENZ Paketbriefkasten, wenn Sie sich kostenlos registrieren.

Weitere Informationen über die kostenlose Garantieverlängerung

verfügbare Optionen

Kastengröße

260 x 110 x 185 - 250 mm ausziehbar
260 x 110 x 265 - 410 mm ausziehbar
300 x 110 x 185 - 250 mm ausziehbar (+11,90EUR)
300 x 110 x 265 - 410 mm ausziehbar (+11,90EUR)

Ausstattung

mit RSA2-Namensschild aus Edelstahl

mit RSA2-kompakt Klingeltaster aus Edelstahl (+35,70EUR)

Anlagenfarbe

Edelstahl