Produktinformation

RENZ Paketkasten QUBO L gerades Dach, Entnahme von vorn - 23-0-10000

Art-Nr.: RENZ 23-0-10000 / GTIN: 4053042500980 / Marke: RENZ



593,43EUR / Stück

inkl. 19% USt. inkl. Versand

Lieferzeit: ca. 15 - 20 Werktage

Dieses Produkt ist versandkostenfrei!





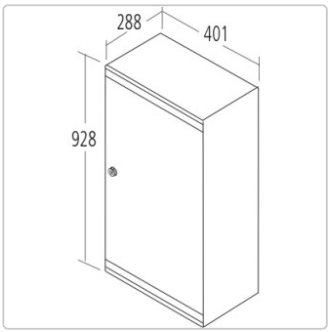

Produktinformation

RENZ Paketkasten QUBO L gerades Dach, Entnahme von vorn - 23-0-10000

Günstiger Paketkasten Pakete 24h kontaktlos empfangen Für Ein- Zweifamilienhäuser Entnahmeseite wählbar

Produktdetails

RENZ Paketkasten QUBO L gerades Dach, Entnahme von vorn - 23-0-10000



Modell:

Paketkasten QUBO L, gerades Dach, Entnahme von vorn, freistehend zum Aufschrauben, einfache Bodenmontage

Maße:

QUBO L, gerades Dach 401 x 928 x 288 mm

Kastenformat:

Paketkasten 401 x 828 x 288 mm, 95 Liter

Ausstattung:

Paketkasten mit patentiertem Renz-Paketkastenschloss

Material:

komplett aus korrosionsgeschütztem und pulverbeschichtetem Stahl

Farbe:

komplett, in 4 Standardfarben -anthrazitgrau RAL 7016 - graualuminium RAL 9007 - verkehrsweiß RAL 9016 und eisenglimmer RAL DB 703 oder in der gewünschten RAL-Farbe, Oberfläche matt beschichtet

Varianten des Paketkasten QUBO L:

- Mit geradem Dach und Entnahme von vorn
- Mit geradem Dach und Entnahme von hinten
- Mit schrägem Dach und Entnahme von vorn
- Mit schrägem Dach und Entnahme von hinten

Produktinformation

weitere RENZ Produkte kaufen - vom Paketkasten QUBO L über RENZ Paketbriefkasten zur QUBO XL Paketkastenanlage RENZ

- QUBO L Paketkasten mit Briefkasten
- QUBO L Paketkasten mit Briefkasten und Installationskasten
- QUBO L Paktkasten mit 2 Briefkästen
- QUBO L Paketkasten mit 2 Briefkästen und Installationskasten

QUBO XL Renz Paketbox kaufen für extra großes Volumen

- QUBO XL Paketkasten
- QUBO XL Paketkasten mit Briefkasten
- QUBO XL Paketkasten mit Briefkasten und Installationskasten
- QUBO XL Paketkasten mit 2 Briefkästen
- QUBO XL Paketkasten mit 2 Briefkästen und Installationskasten

TIPP ⇒ Die Firma RENZ schenkt Ihnen 5 Jahre Garantie gegen Material- und Fertigungsfehler für alle RENZ Produkte, wenn Sie sich kostenlos registrieren. Um die Garantie für RENZ Briefkastenanlagen oder RENZ Paketkastenanlagen zu erhalten, ist das bei uns erworbene Produkt innerhalb einer Frist von 3 Monaten nach Lieferung hier zu registrieren.

TIPP ? RENZ Ersatzteilservice - Die Firma RENZ garantiert Ihnen einen langjährigen Ersatzteilservice. Im Regelfall bietet RENZ Ihnen eine mindestens 20-jährige Ersatzteilverfügbarkeit.

Produktbeschreibung QUBO L

RENZ Paketkasten QUBO L

Mit der Serie RENZ Paketkästen QUBO L und RENZ Paketkästen QUBO XL können Sie Pakete rund um die Uhr kontaktlos empfangen, auch wenn niemand zu Hause ist. Mit dem patentierten Renz-Paketkastenschloss können Zusteller das Paketfach einmal öffnen und Pakete einlegen. Für Ihre Renz Paketbox erhalten Sie jeweils 2 Schlüssel.

Das Standard- Brief- und Paketkastenprogramm QUBO ist speziell konzipiert für Ein- oder Zweifamilienhäuser. Alle QUBO-Anlagen sind aus verzinktem, pulverbeschichtetem Stahl. Sie erhalten Ihren RENZ Paketbriefkasten in 4 Standardfarben - anthrazitgrau RAL 7016 - graualuminium RAL 9007 - verkehrsweiß RAL 9016 und eisenglimmer RAL DB 703. Darüberhinaus können Sie für Ihre RENZ Paketkastenanlage aus über 200 Wunschfarben (matt) auswählen.

Alle Türen Ihrer Renz Paketkastenanlage sind rechts angeschlagen - dies entspricht der DIN EN 13724. Sie können jede Paketbox kaufen - mit geradem Dach oder schrägen Dach sowie ist die Sendungsentnahme von vorn oder von hinten wählbar.

Die Firma RENZ schenkt Ihnen 5 Jahre Garantie gegen Material- und Fertigungsfehler für alle RENZ Produkte, wenn Sie sich kostenlos

Produktinformation

registrieren. Um die Garantie für RENZ Briefkastenanlagen oder RENZ Paketkastenanlagen zu erhalten, ist das bei uns erworbene Produkt innerhalb einer Frist von 3 Monaten nach Lieferung hier zu registrieren.

Hier geht es zur großen Auswahl weiterer RENZ Paketbriefkästen, RENZ Paketboxen, RENZ Paketkastenanlagen...

- RENZ eQUBO
- myRENZbox
- Intelligenter RENZ Paketkasten
- Intelligente Paketbox von RENZ
- RENZ Paketkasten als Wandmontage
- RENZ QUBO L
- RENZ QUBO XL

verfügbare Optionen

Anlagenfarbe

Standard Farben
RAL Farben (+113,53EUR)

RAL-Farbe Standard

anthrazitgrau / RAL 7016	graualuminium / RAL 9007	weiß / RAL 9016	Eisenglimmer / DB 703

RAL-Farbe

RAL 1000 Gruenbeige	RAL 1001 Beige	RAL 1002 Sandgelb	RAL 1003 Signalgelb	RAL 1004 Goldgelb	RAL 1005 Honiggelb
RAL 1006 Maisgelb	RAL 1011 Braunbeige	RAL 1012 Zitronengelb	RAL 1014 Elfenbein	RAL 1015 Hellelfenbein	RAL 1016 Schwefelgelb
RAL 1017 Safrangelb	RAL 1018 Zinkgelb	RAL 1019 Graubeige	RAL 1020 Olivgelb	RAL 1021 Rapsgelb	RAL 1023 Verkehrsgelb
RAL 1024 Ockergelb	RAL 1026 Leuchtgelb	RAL 1027 Currygelb	RAL 1028 Melonengelb	RAL 1032 Ginstergelb	RAL 1033 Dahliengelb
RAL 1034 Pastellgelb	RAL 1037 Sonnengelb	RAL 2000 Gelborange	RAL 2001 Rotorange	RAL 2002 Blutorange	RAL 2003 Pastellorange
RAL 2004 Reinorange	RAL 2005 Leuchtorange	RAL 2008 Hellrotorange	RAL 2009 Verkehrsorange	RAL 2010 Signalorange	RAL 2011 Tieforange

Produktinformation

RAL 2012 Lachsorange	RAL 3000 Feuerrot	RAL 3001 Signalrot	RAL 3002 Karminrot	RAL 3003 Rubinrot	RAL 3004 Purpurrot
RAL 3005 Weinrot	RAL 3007 Schwarzrot	RAL 3009 Oxidrot	RAL 3011 Braunrot	RAL 3012 Beigerot	RAL 3013 Tomatenrot
RAL 3014 Altrosa	RAL 3015 Hellrosa	RAL 3017 Rose	RAL 3018 Erdbeerrot	RAL 3020 Verkehrsrot	RAL 3022 Lachsrot
RAL 3024 Leuchtrot	RAL 3026 Leuchthellrot	RAL 3027 Himbeerrot	RAL 3031 Orientrot	RAL 4002 Rotviolett	RAL 4003 Erikaviolett
RAL 4004 Bordeauxviolett	RAL 4005 Blaulila	RAL 4006 Verkehrspurpur	RAL 4007 Purpurviolett	RAL 4008 Signalviolett	RAL 4009 Pastellviolett
RAL 4010 Telemagenta	RAL 5000 Violettblau	RAL 5001 Gruenblau	RAL 5002 Ultramarinblau	RAL 5003 Saphirblau	RAL 5004 Schwarzblau
RAL 5005 Signalblau	RAL 5007 Brilliantblau	RAL 5008 Graublau	RAL 5009 Azurblau	RAL 5010 Enzianblau	RAL 5011 Stahlblau
RAL 5012 Lichtblau	RAL 5013 Kobaltblau	RAL 5014 Taubenblau	RAL 5015 Himmelblau	RAL 5017 Verkehrsblau	RAL 5018 Tuerkisblau
RAL 5019 Capriblau	RAL 5020 Ozeanblau	RAL 5021 Wasserblau	RAL 5022 Nachtblau	RAL 5023 Fernblau	RAL 5024 Pastellblau
RAL 6000 Patinagruen	RAL 6001 Smaragdgruen	RAL 6002 Laubgruen	RAL 6003 Olivgruen	RAL 6004 Blaugruen	RAL 6005 Moosgruen
RAL 6006 Grauoliv	RAL 6007 Flaschengruen	RAL 6008 Braungruen	RAL 6009 Tannengruen	RAL 6010 Grasgruen	RAL 6011 Resedagruen
RAL 6012 Schwarzgruen	RAL 6013 Schilfgruen	RAL 6014 Gelboliv	RAL 6015 Schwarzoliv	RAL 6016 Tuerkisgruen	RAL 6017 Maigruen
RAL 6018 Gelbgruen	RAL 6019 Weissgruen	RAL 6020 Chromoxidgruen	RAL 6022 Braunoliv	RAL 6024 Verkehrsgruen	RAL 6025 Farngruen
RAL 6026 Opalgruen	RAL 6027 Lichtgruen	RAL 6028 Kieferngruen	RAL 6029 Minzgruen	RAL 6032 Signalgruen	RAL 6033 Minttuerkis

Produktinformation

RAL 6034 Pastelltuerkis	RAL 7000 Fehgrau	RAL 7001 Silbergrau	RAL 7002 Olivgrau	RAL 7003 Moosgrau	RAL 7004 Signalgrau
RAL 7005 Mausgrau	RAL 7006 Beigegrau	RAL 7008 Khakigrau	RAL 7009 Gruengrau	RAL 7010 Zeltgrau	RAL 7011 Eisengrau
RAL 7012 Basaltgrau	RAL 7013 Braungrau	RAL 7015 Schiefergrau	RAL 7016 Anhrazitgrau	RAL 7021 Schwarzgrau	RAL 7022 Umbragrau
RAL 7023 Betongrau	RAL 7024 Graphitgrau	RAL 7026 Granitgrau	RAL 7030 Steingrau	RAL 7031 Blaugrau	RAL 7032 Kieselgrau
RAL 7033 Zementgrau	RAL 7034 Gelbgrau	RAL 7035 Lichtgrau	RAL 7036 Platingrau	RAL 7037 Staubgrau	RAL 7038 Achatgrau
RAL 7039 Quarzgrau	RAL 7040 Fenstergrau	RAL 7042 Verkehrsgrau_A	RAL 7043 Verkehrsgrau_B	RAL 7044 Seidengrau	RAL 7045 Telegrau_1
RAL 7046 Telegrau_2	RAL 7047 Telegrau_4	RAL 8000 Gruenbraun	RAL 8001 Ockerbraun	RAL 8002 Signalbraun	RAL 8003 Lehmbraun
RAL 8004 Kupferbraun	RAL 8007 Rehbraun	RAL 8008 Olivbraun	RAL 8011 Nussbraun	RAL 8012 Rotbraun	RAL 8014 Sepiabraun
RAL 8015 Kastanienbraun	RAL 8016 Mahagonibraun	RAL 8017 Schokoladenbraun	RAL 8019 Graubraun	RAL 8022 Schwarzbraun	RAL 8023 Orangbraun
RAL 8024 Beigebraun	RAL 8025 Blassbraun	RAL 8028 Terrabraun	RAL 9001 Cremeweiss	RAL 9002 Grauweiss	RAL 9003 Signalweiss
RAL 9004 Signalschwarz	RAL 9005 Tiefschwarz	RAL 9006 Weissaluminium	RAL 9007 Graualuminium	RAL 9010 Reinweiss	RAL 9011 Graphitschwarz
RAL 9016 Verkehrsweiss	RAL 9017 Verkehrsschwarz	RAL 9018 Papyrusweiss			