intelligent boxes

ERSATZTEILLISTE

2020/2021



www.renzgroup.com

Ersatzteile aus dem Renz-Onlineshop: www.renz24.de

Im Onlineshop von Renz unter www.renz24.de können Sie direkt und einfach Lagerware und Ersatzteile bestellen. Die gängigsten Artikel werden am gleichen Tag per Warensendung verschickt, wenn Sie noch vor 14 Uhr bestellen[1].





Ersatzteile
Im Renz-Onlineshop finden Sie die gefragtesten Ersatzteile.

Gravurservice
Wünschen Sie Namensschildeinlagen mit individueller Gravur? Kein Problem: Hier finden Sie die entsprechenden Artikel, die Sie mit Ihren Gravurtexten versehen können.

[1] Sofern ab Lager verfügbar. Bei Bestelleingang Mo. – Do. bis 14:00 Uhr bzw. Fr. bis 10:00 Uhr erfolgt der Versand noch am selben Tag. Außerhalb dieser Zeiten sowie an Feiertagen, Brückentagen oder Betriebsferien am darauf folgenden Arbeitstag.

Inhalt

	ab Seite
Klingel-Kombitaster und Lichttaster	4
RSA2-kompakt-Klingeltaster	9
Einwurfsperre / Ausbesserungslack	11
Module und Abdeckungen	12
Sprechgitter	19
Klingel- und Lichtknöpfe	20
Namensschilder / Sichtglas	22
RSA1-Namensschilder	24
RSA2-Namensschilder Metall- / Kunststoff	25
RSA2-Beleuchtungen	26
Zylinderschlüssel / Rohlinge	27
Schlösser / Riegel	28
Durchwurfhalsverlängerungen / Scharniere Aushängesicherung / Klappenzubehör	31
Klappen- und Fronthalter	32
Elektronischer Schlüsselchip	33
Sonderartikel-Namensschilder	34

Zeichnungen in Originalgröße sind mit M 1:1 (Maßstab 1:1) gekennzeichnet

Bei Auslaufmodellen gilt: Verkauf nur solange Vorrat reicht.

Preise gültig ab 01. April 2020
Für Druckfehler übernehmen wir keine Haftung.

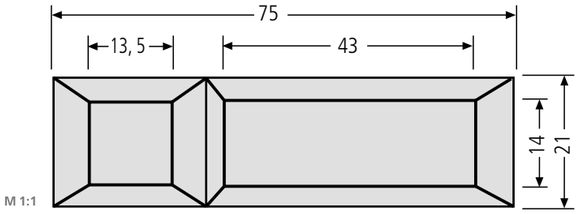

Kombitaster Seko – Auslaufmodell – **97-9-85089** **19,53 €**
Kunststoffrand schwarz, Drücker milchfarben, Abdeckung glasklar. Namensschildeinlage max. 47 x 14 x 0,5 mm, Ausstanzung 71,3 x 19,3 mm
alternatives preisgünstigeres Ersatzprodukt (andere Optik): Kombitaster Lira siehe unten Best.-Nr. 97-9-85110

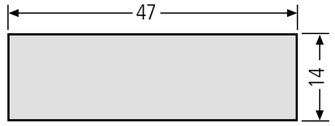

Namensschildeinlage – Auslaufmodell – **97-9-87118** **2,88 €**
Kunststoff, für 97-9-85089

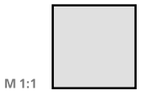

Klingeldrückerabdeckung – Auslaufmodell – **97-9-82049** **2,88 €**
milchfarben, für 97-9-85089

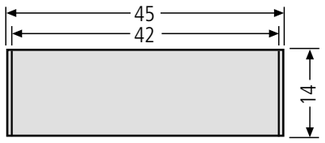

Namensschildabdeckung – Auslaufmodell – **97-9-82042** **3,50 €**
Kunststoff, für 97-9-85089

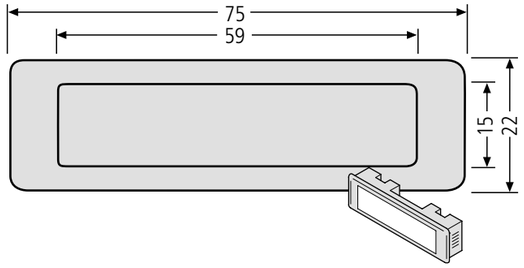

Kombitaster Lira – Einbau ab 1984 – Kunststoffrand braun, weiß, oder grau Abdeckung glasklar, Namensschildeinlage max. 55 x 13 x 1 mm, Ausstanzung 71,3 x 19,3 mm, optional beleuchtbar mit Fadenglühbirne 97-9-85033

		Farbe/**Farb-Nr.***		
VE	**Bestell-Nr.**	braun / **0029**	weiß / **9016**	grau / **7039**
Stück	**97-9-85110**	**17,89 €**	**17,89 €**	**17,89 €**

* Bei Bestellungen immer die Farb-Nummer mit angeben

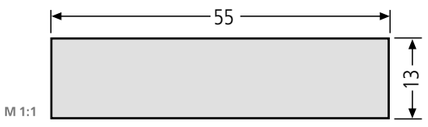

Namensschildeinlage Kunststoff
Hintergrundfarbe **schwarz** mit weißer Schrift (beleuchtbar),
weiß mit schwarzer Schrift (nicht beleuchtbar),
grau mit weißer Schrift (beleuchtbar), für Taster 97-9-85110

Einlage ohne Gravur (Hintergrundfarbe angeben)

		Farbe/**Farb-Nr.***		
VE	**Bestell-Nr.**	schwarz/weiß **0970**	weiß/schwarz **0973**	grau/weiß **0972**
Stück	**97-9-87000**	**2,88 €**	**2,88 €**	**2,88 €**

* Bei Bestellungen immer die Farb-Nummer mit angeben

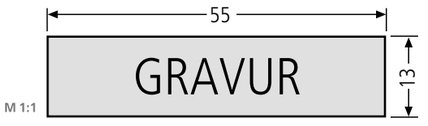

Einlage mit Gravur (Hintergrundfarbe angeben)

		Farbe/**Farb-Nr.***		
VE	**Bestell-Nr.**	schwarz/weiß **0970**	weiß/schwarz **0973**	grau/weiß **0972**
Stück	**90-3-00001**	**14,91 €**	**14,91 €**	**14,91 €**

* Bei Bestellungen immer die Farb-Nummer mit angeben

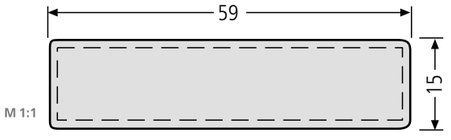

Tasterabdeckung Kunststoff **97-9-82051** **3,70 €**
Glasklar, mit Einlage, für 97-9-85110

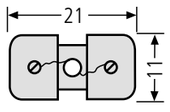

Fadenglühbirne **97-9-85033** **13,16 €**
bis max. 12 V, 1 W, mit Halterung, für 97-9-85110

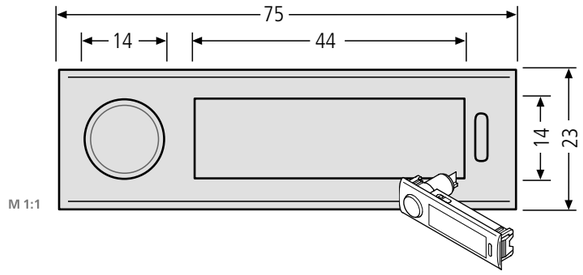

Metall-Kombitaster-Antivandalismus – Einbau ab 1995– , in weiß, silber oder bronze, Front ALU, Abdeckung glasklar. Namensschildeinlage max. 43 x 12 x 0,5 mm, Ausstanzung 71,3 x 19,3 mm, inkl. 1 Schlüssel

		Farbe/**Farb-Nr.***		
VE	**Bestell-Nr.**	silber / **0001**	weiß / **9016**	bronze / **0014**
Stück	**97-9-00073**	**34,75 €**	**34,75 €**	**34,75 €**

* Bei Bestellungen immer die Farb-Nummer mit angeben

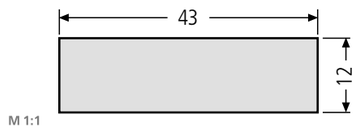

Namensschildeinlage für Metall-Kombitaster-Antivandalismus
Hintergrundfarbe **schwarz** mit weißer Schrift (beleuchtbar),
weiß mit schwarzer Schrift (nicht beleuchtbar),
für Taster 97-9-00073

Einlage ohne Gravur (Hintergrundfarbe angeben)

		Farbe/**Farb-Nr.***	
VE	**Bestell-Nr.**	schwarz/weiß **0970**	weiß/schwarz **0973**
Stück	**97-9-87027**	**2,88 €**	**2,88 €**

* Bei Bestellungen immer die Farb-Nummer mit angeben

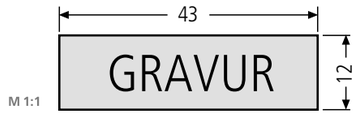

Einlage mit Gravur (Hintergrundfarbe angeben)

		Farbe/**Farb-Nr.***	
VE	**Bestell-Nr.**	schwarz/weiß **0970**	weiß/schwarz **0973**
Stück	**90-3-00010**	**14,80 €**	**14,80 €**

* Bei Bestellungen immer die Farb-Nummer mit angeben

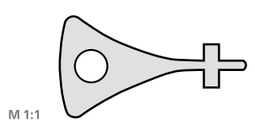

Ersatzschlüssel für Metall-Kombitaster-Antivandalismus 97-9-00073 **97-9-95133** **4,63 €**



Namensschildabdeckung für Taster 97-9-00073 **97-9-82147** **2,88 €**

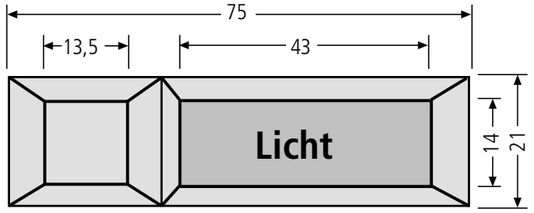

M 1:1

Lichttaster Seko – Auslaufmodell – **97-9-85092** **20,97 €**
Kunststoffrand schwarz, für Kleinspannung, Einlage max. 47 x 14 x 0,5 mm, Ausstanzung 71,3 x 19,3 mm, alternatives preisgünstigeres Ersatzprodukt (andere Optik): Lichttaster Lira siehe unten Best.-Nr. 97-9-85111

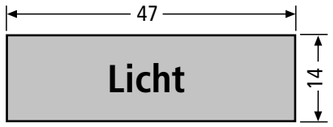

M 1:1

Lichttastereinlage Kunststoff – Auslaufmodell – **97-9-87026** **2,88 €**
Kunststoff rot, für 97-9-85092



M 1:1

Drückerabdeckung – Auslaufmodell – **97-9-82049** **2,88 €**
milchfarben, für 97-9-85092

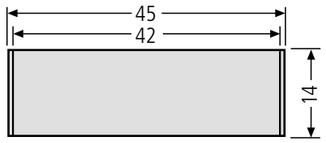

M 1:1

Namensschildabdeckung – Auslaufmodell – **97-9-82042** **3,50 €**
Kunststoff, für 97-9-85092

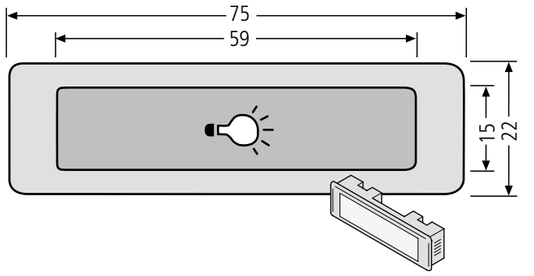

M 1:1

Lichttaster Lira – Einbau ab 1984 – Kunststoffrand braun, weiß, oder grau Abdeckung rot, Namensschildeinlage max. 55 x 13 x 1 mm, Ausstanzung 71,3 x 19,3 mm, optional beleuchtbar mit Fadenglühbirne 97-9-85033

		Farbe/**Farb-Nr.***		
VE	**Bestell-Nr.**	braun / **0029**	weiß / **9016**	grau / **7039**
Stück	**97-9-85111**	**19,43 €**	**19,43 €**	**19,43 €**

* Bei Bestellungen immer die Farb-Nummer mit angeben

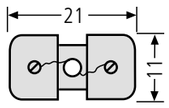

M 1:1

Fadenglühbirne **97-9-85033** **13,16 €**
bis max. 12 V, 1 W, mit Halterung, für 97-9-85111

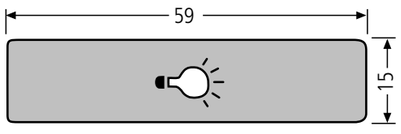

M 1:1

Tasterabdeckung **97-9-82044** **3,90 €**
Kunststoff rot, mit Einlage, für 97-9-85111

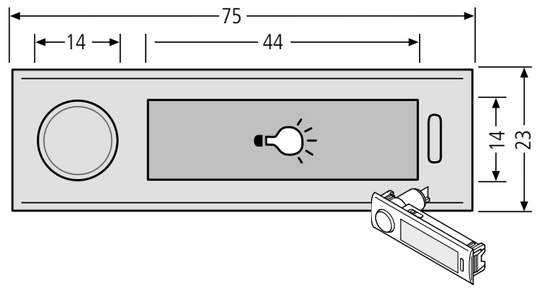

M 1:1

Metall-Lichttaster-Antivandalismus – Einbau ab 1995 – , in weiß, silber oder bronze, Front ALU, Abdeckung glasklar. Namensschildeinlage max. 43 x 12 x 0,5 mm, Ausstanzung 71,3 x 19,3 mm, inkl. 1 Schlüssel

		Farbe/**Farb-Nr.***		
VE	**Bestell-Nr.**	silber/**0001**	weiß/**9016**	bronze/**0014**
Stück	**97-9-00074**	**36,80 €**	**36,80 €**	**36,80 €**

* Bei Bestellungen immer die Farb-Nummer mit angeben

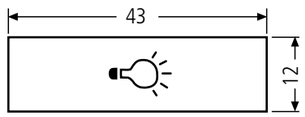

M 1:1

Lichttastereinlage für Metall-Lichttaster-Antivandalismus **97-9-87023** **5,65 €**
Kunststoff weiß mit rotem Lichtsymbol, für 97-9-00074

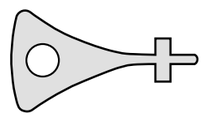

M 1:1

Ersatzschlüssel für Metall-Lichttaster-Antivandalismus 97-9-00074 **97-9-95133** **4,63 €**

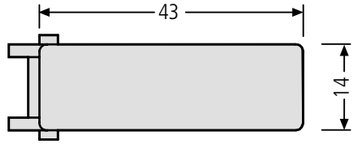

M 1:1

Namensschildabdeckung für Taster 97-9-00074 **97-9-82147** **2,88 €**

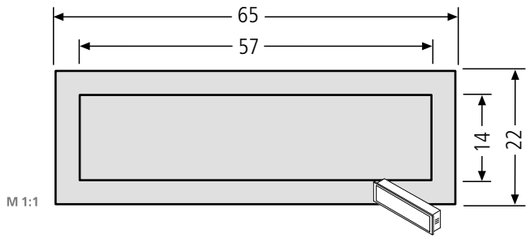

Kombitaster Lira – Einbau ab 1984 – Kunststoffrand braun oder weiß, Namensschildeinlage max. 53,8 x 12,0 x 0,5 mm, Aussstanzung 61 x 18 mm

		Farbe/**Farb-Nr.***	
VE	**Bestell-Nr.**	braun / **0029**	weiß / **9016**
Stück	**97-9-85116**	**19,33 €**	**19,33 €**

* Bei Bestellungen immer die Farb-Nummer mit angeben

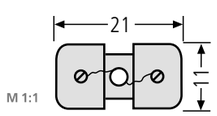

Fadenglühbirne **97-9-85033** **13,16 €**
bis max. 12 V, 1 W, mit Halterung, für 97-9-85116

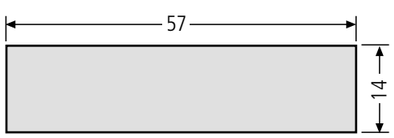

Tasterabdeckung **97-9-82054** **3,70 €**
Kunststoff mit Einlage, für Taster 97-9-85116

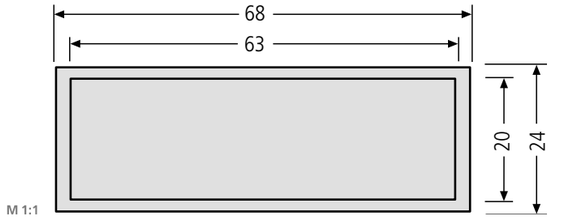

Kombitaster Ritto – Einbau bis 1978 – Nicht mehr lieferbar – ~~97-9-85023~~
Taster komplett glasklar, Ausstanzung 61 x 18 mm
Auch einsetzbar Kombitaster Lira (siehe oben): **97-9-85116**

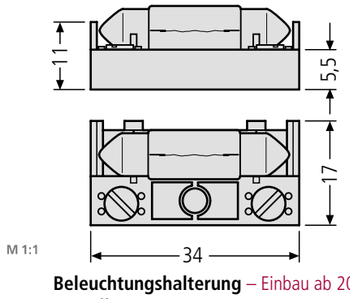

Beleuchtungshalterung – Einbau ab 2003 – **97-9-85131** **9,35 €**
mit Soffitte15 V AC / DC, 1 W

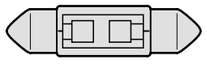

LED Soffitte **97-9-85450** **10,59 €**
Soffitte 12 V AC / DC, 0,25 W, 8 x 31 mm SMD-LED passend für Beleuchtungshalterung 97-9-85131, Beleuchtungskasten 97-9-85149 und Module Seite 12 – 15 und 17

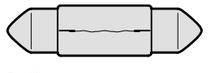

Soffitte **97-9-85185** **5,76 €**
Soffitte 15 V, 1 W, 8 x 31 mm, einzeln, passend für Beleuchtungshalterung 97-9-85131 und Beleuchtungskasten 97-9-85149

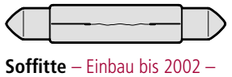

Soffitte – Einbau bis 2002 – **97-9-85075** **5,76 €**
Soffitte 15 V, 1,2 W, 6 x 35 mm

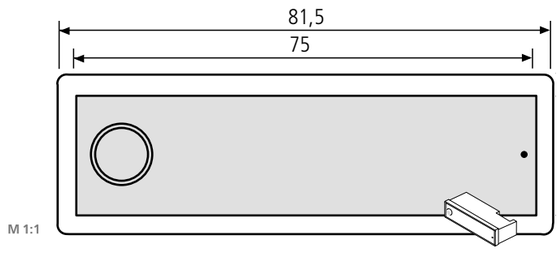

ALU-RSA2-kompakt **Klingeltaster** **97-9-85319** **64,25 €**
– Einbau ab 2009 – ohne Gravur, mit Montagegehäuse,
Anschluss 12 – 24 V, inkl. LED-Beleuchtungsring 0,12 Watt AC/DC 12 V
dito Edelstahlausführung **97-9-85317** **66,31 €**
Passende **RSA**2-Beleuchtungen siehe Seite 26.

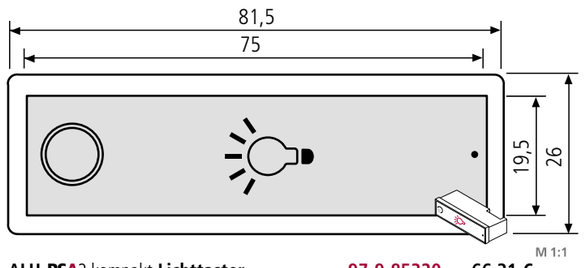

ALU-RSA2-kompakt **Lichttaster** **97-9-85320** **66,31 €**
– Einbau ab 2009 – Symbolgravur Glühbirne, mit Montagegehäuse,
Anschluss 12 – 24 V, inkl. LED-Beleuchtungsring 0,12 Watt AC/DC 12 V
dito Edelstahlausführung **97-9-85318** **69,60 €**
Passende **RSA**2-Beleuchtungen siehe Seite 26.

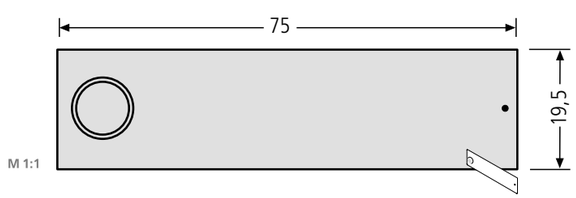

ALU-RSA2-kompakt **Namensschild**
ohne Gravur, **97-9-85338** **19,02 €**
für 97-9-85319 und **RSA**2-kompakt-Block Seite 10

dito Edelstahlausführung
ohne Gravur, für 97-9-85317 und **97-9-85337** **19,84 €**
RSA2-kompakt-Block Seite 10



ALU-RSA2-kompakt
Namensschild **90-3-00026** **31,25 €**
mit schwarzer Gravur*, für 97-9-85319 u. **RSA**2-kompakt-Block Seite 10

dito Edelstahlausführung **90-3-00025** **44,31 €**
mit weißer Gravur*, für 97-9-85317 u. **RSA**2-kompakt-Block Seite 10
*Hinweise zur Gravur:
Gravur-Schriftart DIN1451, Gravurhöhe 5 mm, ab 15 Buchstaben 2-zeilig

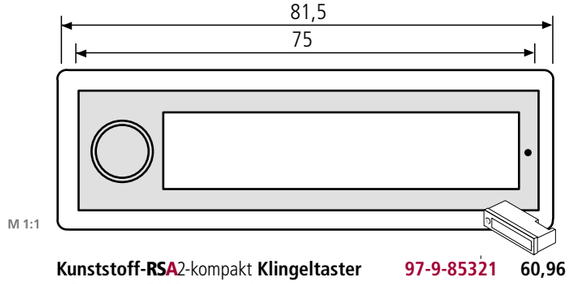

Kunststoff-RSA2-kompakt **Klingeltaster** **97-9-85321** **60,96 €**
– Einbau ab 2009 – mit Montagegehäuse,
Einlage max. 59 x 13,6 x 1 mm,
Anschluss 12 – 24 V, inkl. LED-Beleuchtungsring 0,12 Watt AC/DC 12 V

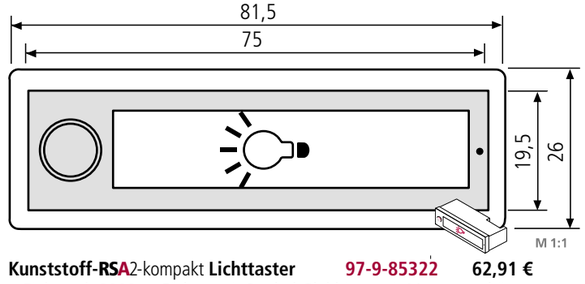

Kunststoff-RSA2-kompakt **Lichttaster** **97-9-85322** **62,91 €**
– Einbau ab 2009 – Einlage mit Symbol Glühbirne, mit Montagegehäuse,
Anschluss 12 – 24 V, inkl. LED-Beleuchtungsring 0,12 Watt AC/DC 12 V

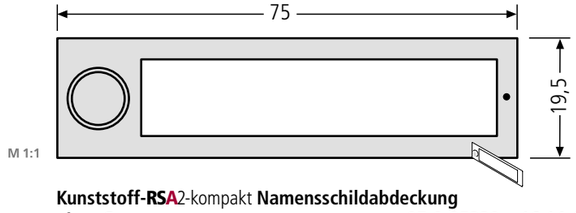

Kunststoff-RSA2-kompakt **Namensschildabdeckung**
ohne Gravur, **97-9-85339** **16,14 €**
für 97-9-85321 und **RSA**2-kompakt-Block Seite 11
Einlage max. 59 x 13,6 x 1 mm

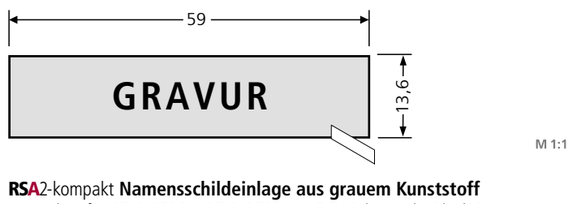

RSA2-kompakt **Namensschildeinlage aus grauem Kunststoff**
gravierbar, für 97-9-85339, 97-9-85321 u. **RSA**2-kompakt-Block Seite 11
ohne Gravur **97-9-87245** **3,39 €**
dito mit Gravur, Schriftfarbe weiß **90-3-00023** **15,42 €**

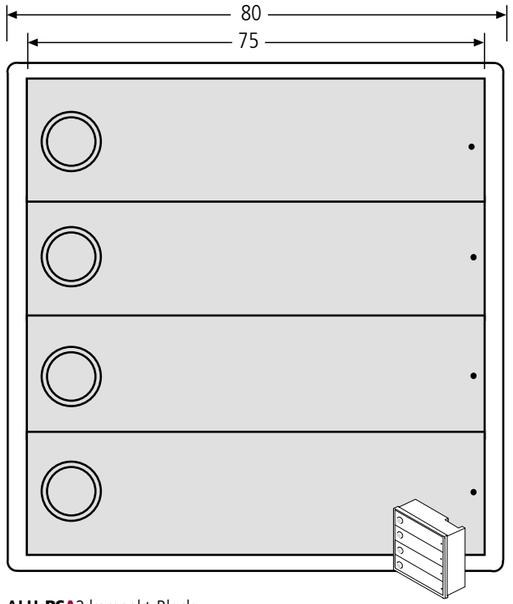

ALU-RSA2-kompakt-Block,
4 Klingeltaster **97-9-85327** **256,79 €**
– Einbau ab 2009 – ohne Gravur, mit Montagegehäuse,
Anschluss 12 – 24 V, inkl. LED-Beleuchtungsringen je 0,12 Watt AC/DC 12 V

dito Edelstahlausführung **97-9-85325** **269,34 €**

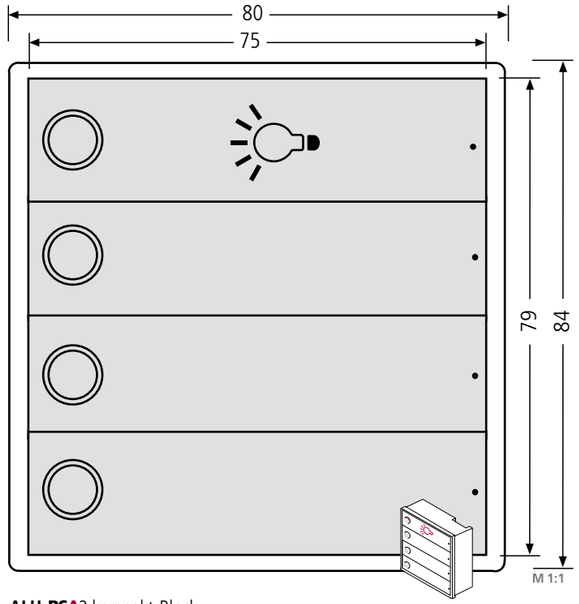

ALU-RSA2-kompakt-Block,
3 Klingeltaster + 1 Lichttaster **97-9-85328** **258,54 €**
– Einbau ab 2009 – ohne Gravur, mit Montagegehäuse,
Anschluss 12 – 24 V, inkl. LED-Beleuchtungsringen je 0,12 Watt AC/DC 12 V

dito Edelstahlausführung **97-9-85326** **271,19 €**

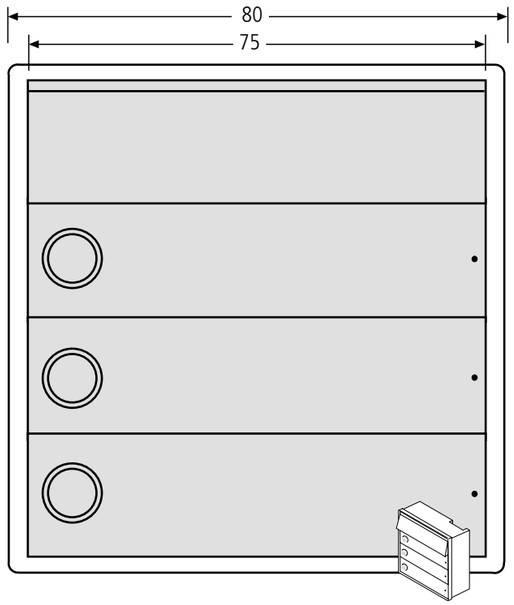

ALU-RSA2-kompakt-Block, **2 Klingeltaster + 1 Lichttaster +**
1 Beleuchtungselement **97-9-85334** **268,51 €**
– Einbau ab 2009 – ohne Gravur, mit Montagegehäuse,
Anschluss 12 – 24 V, inkl. LED-Beleuchtungsringen je 0,12 Watt AC/DC,
Beleuchtung 0,25 Watt AC/DC 12 V

dito Edelstahlausführung **97-9-85333** **281,36 €**

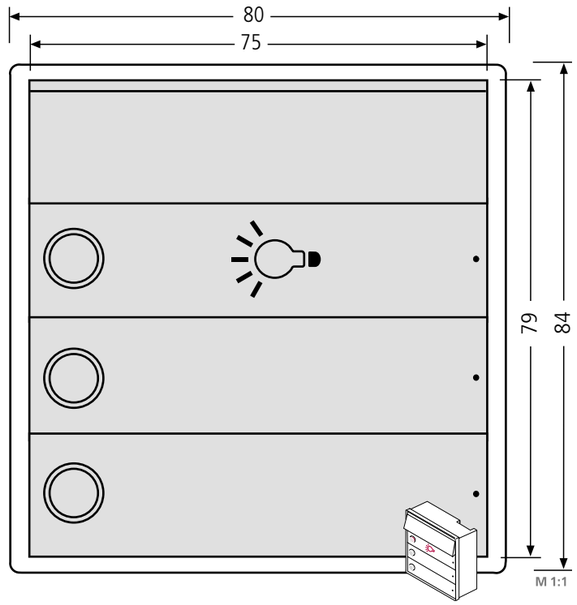

ALU-RSA2-kompakt-Block, **1 Beleuchtungselement**
1 Beleuchtungselement **97-9-85336** **270,47 €**
– Einbau ab 2009 – ohne Gravur, mit Montagegehäuse,
Anschluss 12 – 24 V, inkl. LED-Beleuchtungsringen je 0,12 Watt AC/DC,
Beleuchtung 0,25 Watt AC/DC 12 V

dito Edelstahlausführung **97-9-85335** **283,32 €**

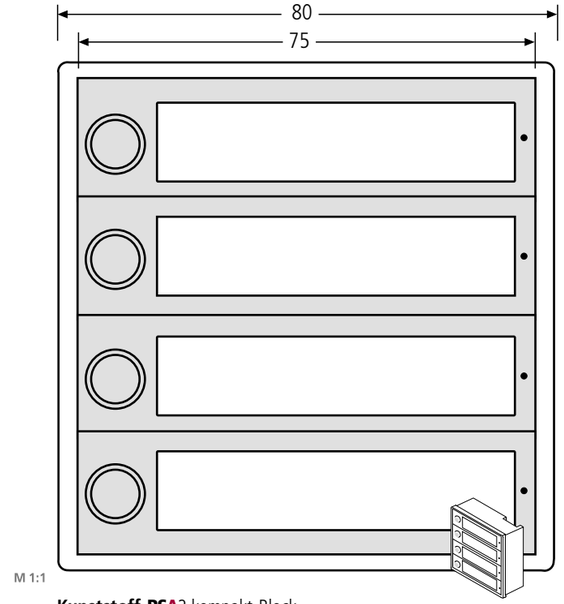

Kunststoff-RSA2-kompakt-Block,
4 Klingeltaster **97-9-85329** **244,25 €**
– Einbau ab 2009 – ohne Gravur, mit Montagegehäuse,
Einlage max. 59 x 13,6 x 1 mm, Anschluss 12 – 24 V,
inkl. LED-Beleuchtungsringen je 0,12 Watt AC/DC 12 V

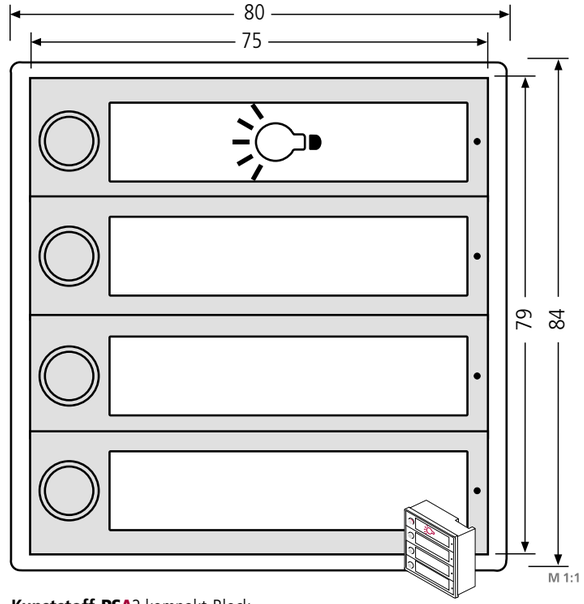

Kunststoff-RSA2-kompakt-Block,
3 Klingeltaster + 1 Lichttaster **97-9-85331** **246,00 €**
Einlage max. 59 x 13,6 x 1 mm, Anschluss 12 – 24 V,
inkl. LED-Beleuchtungsringen je 0,12 Watt AC/DC 12 V

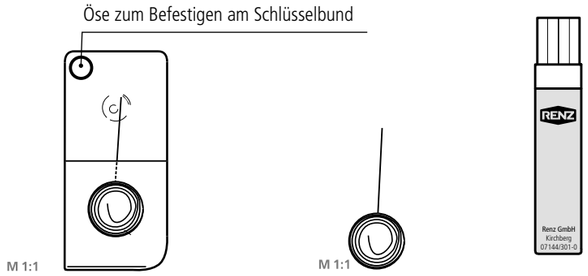

Entriegelungstool für RSA2,
ausklappbar
97-9-82309 **8,94 €**

Entriegelungstool für RSA2,
97-9-90392 **3,08 €**

Ausbesserungslack, 12 ml
Farbe weiß, dunkelgrau oder graualuminium

		Farbe/**Farb-Nr.***		
VE	**Bestell-Nr.**	weiß/**9016**	dunkelgrau **0020**	graualuminium **9007**
Stück	**97-9-74010**	**21,79 €**	**21,79 €**	–
Stück	**97-9-00347**	–	–	**33,20 €**

* Bei Bestellungen immer die Farb-Nummer mit angeben



Einwurfsperre
zum Sperren unbenutzter Einwürfe, aus reißfester Folie, passend für alle 33 mm hohen Einwürfe mit Renz-Klappen, auf die entsprechende Breite zuschneidbar (patentiertes System)

Verpackungseinheit **1 Stück** **97-9-00428** **4,21 €**
Verpackungseinheit **20 Stück** **97-9-00429** **64,25 €**
Verpackungseinheit **50 Stück** **97-9-00430** **141,56 €**



Metall-Fluid Weicon,
100 ml Edelstahl- und ALU-Pflegespray

97-9-76039 **22,62 €**



Renz-RAL Farbfächer

97-9-87302 **22,72 €**

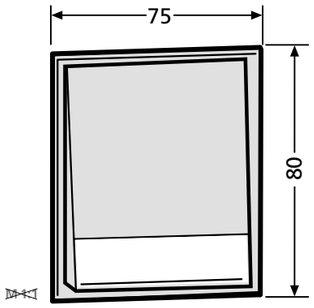

Tastenmodul mit 1 Klingeltaster – Einbau bis 2006 –
– Auslaufmodell – Verkauf solange Vorrat reicht. Nachfolgemodell siehe Seite 14, **97-9-85269**
Namensschildeinlage inkl. Beleuchtungssoffitte 15 V, 1 W, max. 60 x 15 0,5 mm. Ausstanzung 71,3 x 75,3 mm, grau

		Farbe*
VE	**Bestell-Nr.**	grau/**7039**
Stück	**97-9-85094**	**41,84 €**

* Bei Bestellungen immer die Farb-Nummer mit angeben

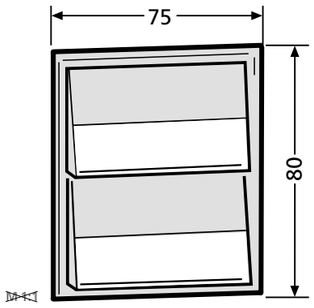

Tastenmodul mit 2 Klingeltaster – Einbau bis 2006 –
– Auslaufmodell – Verkauf solange Vorrat reicht. Nachfolgemodell siehe Seite 14, **97-9-85270**
Namensschildeinlage inkl. Beleuchtungssoffitte 15 V, 1 W, max. 60 x 15 0,5 mm. Ausstanzung 71,3 x 75,3 mm, grau

		Farbe*
VE	**Bestell-Nr.**	grau/**7039**
Stück	**97-9-85096**	**57,05 €**

* Bei Bestellungen immer die Farb-Nummer mit angeben

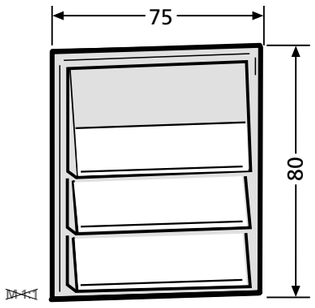

Tastenmodul mit 3 Klingeltaster – Einbau bis 2006 –
– Auslaufmodell – Verkauf solange Vorrat reicht. Nachfolgemodell siehe Seite 14, **97-9-85271**
Namensschildeinlage inkl. Beleuchtungssoffitte 15 V, 1 W, max. 60 x 15 x 0,5 mm. Ausstanzung 71,3 x 75,3 mm, grau

		Farbe*
VE	**Bestell-Nr.**	grau/**7039**
Stück	**97-9-85098**	**67,13 €**

* Bei Bestellungen immer die Farb-Nummer mit angeben

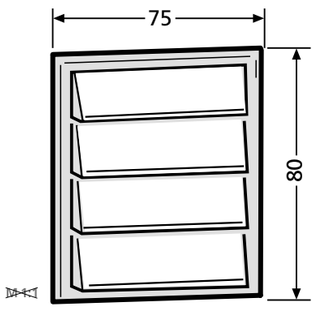

Tastenmodul mit 4 Klingeltaster – Einbau bis 2006 –
– Auslaufmodell – Verkauf solange Vorrat reicht. Nachfolgemodell siehe Seite 14, **97-9-85272**
Namensschildeinlage inkl. Beleuchtungssoffitte 15 V, 1 W, max. 60 x 15 x 0,5 mm. Ausstanzung 71,3 x 75,3 mm, Farben: grau

		Farbe*
VE	**Bestell-Nr.**	grau/**7039**
Stück	**97-9-85100**	**77,20 €**

* Bei Bestellungen immer die Farb-Nummer mit angeben

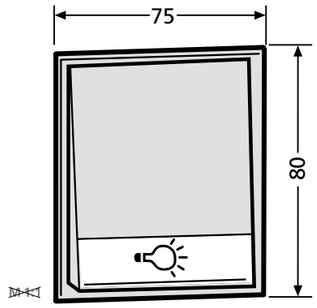

Tastenmodul mit 1 Lichttaster
– Einbau bis 2006 – Auslaufmodell – Verkauf solange Vorrat reicht. Nachfolgemodell siehe Seite 15, **97-9-85273**
Lichtsymboleinlage inkl. Beleuchtungssoffitte 15 V, 1 W, max. 60 x 15 x 0,5 mm. Ausstanzung 71,3 x 75,3 mm, Farben: grau

		Farbe*
VE	**Bestell-Nr.**	grau/**7039**
Stück	**97-9-85102**	**41,84 €**

* Bei Bestellungen immer die Farb-Nummer mit angeben

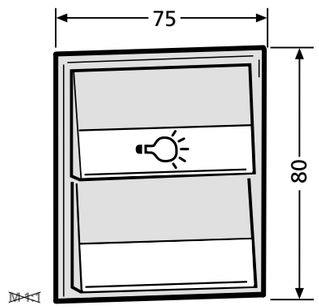

Tastenmodul mit 1 Licht- und 1 Klingeltaster
– Einbau bis 2006 – Auslaufmodell – Verkauf solange Vorrat reicht. Nachfolgemodell siehe Seite 15, **97-9-85274**
Lichtsymboleinlage inkl. Beleuchtungssoffitte 15 V, 1 W, max. 60 x 15 x 0,5 mm. Ausstanzung 71,3 x 75,3 mm, grau

		Farbe*
VE	**Bestell-Nr.**	grau/**7039**
Stück	**97-9-85104**	**57,05 €**

* Bei Bestellungen immer die Farb-Nummer mit angeben

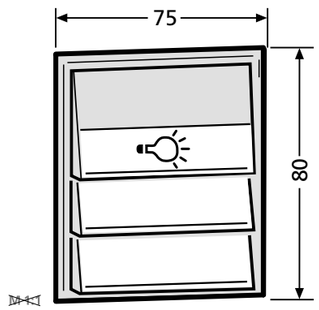

Tastenmodul mit 1 Licht- und 2 Klingeltaster
– Einbau bis 2006 – Auslaufmodell – Verkauf solange Vorrat reicht. Nachfolgemodell siehe Seite 15, **97-9-85275**
Lichtsymboleinlage inkl. Beleuchtungssoffitte 15 V, 1 W, max. 60 x 15 x 0,5 mm. Ausstanzung 71,3 x 75,3 mm, grau

		Farbe*
VE	**Bestell-Nr.**	grau/**7039**
Stück	**97-9-85106**	**67,13 €**

* Bei Bestellungen immer die Farb-Nummer mit angeben

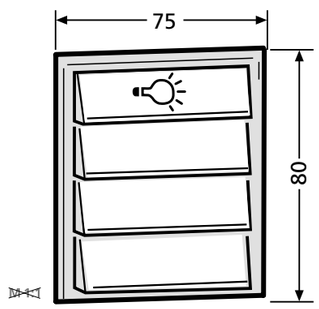

Tastenmodul mit 1 Licht- und 3 Klingeltaster
– Einbau bis 2006 – Auslaufmodell – Verkauf solange Vorrat reicht. Nachfolgemodell siehe Seite 15, **97-9-85276**
Lichtsymboleinlage inkl. Beleuchtungssoffitte 15 V, 1 W, max. 60 x 15 x 0,5 mm. Ausstanzung 71,3 x 75,3 mm, grau

		Farbe*
VE	**Bestell-Nr.**	grau/**7039**
Stück	**97-9-85108**	**77,20 €**

* Bei Bestellungen immer die Farb-Nummer mit angeben

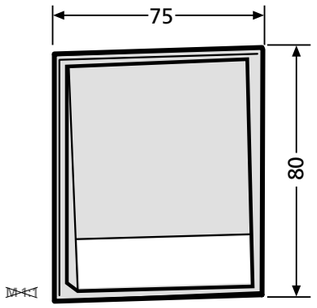

Tastenmodul mit 1 Klingeltaster – Einbau ab 2006 –
Namensschildeinlage inkl. Beleuchtungssoffitte 15 V, 1 W,
max. 60 x 15 0,5 mm. Ausstanzung 71,3 x 75,3 mm, Farben: weiß, grau

		Farbe/**Farb-Nr.***	
VE	**Bestell-Nr.**	weiß/**9016**	grau/**7039**
Stück	**97-9-85269**	**41,84 €**	**41,84 €**

* Bei Bestellungen immer die Farb-Nummer mit angeben

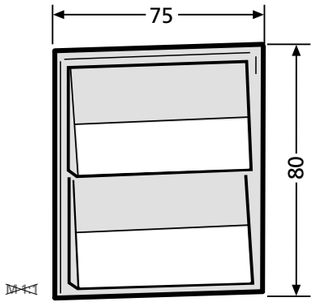

Tastenmodul mit 2 Klingeltaster – Einbau ab 2006 –
Namensschildeinlage inkl. Beleuchtungssoffitte 15 V, 1 W,
max. 60 x 15 0,5 mm. Ausstanzung 71,3 x 75,3 mm, Farben: weiß, grau

		Farbe/**Farb-Nr.***	
VE	**Bestell-Nr.**	weiß/**9016**	grau/**7039**
Stück	**97-9-85270**	**57,05 €**	**57,05 €**

* Bei Bestellungen immer die Farb-Nummer mit angeben

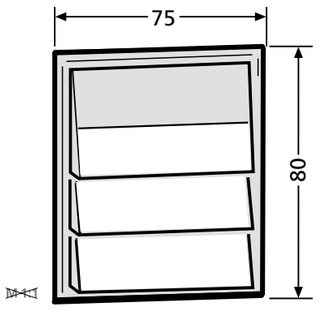

Tastenmodul mit 3 Klingeltaster – Einbau ab 2006 –
Namensschildeinlage inkl. Beleuchtungssoffitte 15 V, 1 W,
max. 60 x 15 0,5 mm. Ausstanzung 71,3 x 75,3 mm, Farben: weiß, grau

		Farbe/**Farb-Nr.***	
VE	**Bestell-Nr.**	weiß/**9016**	grau/**7039**
Stück	**97-9-85271**	**67,13 €**	**67,13 €**

* Bei Bestellungen immer die Farb-Nummer mit angeben

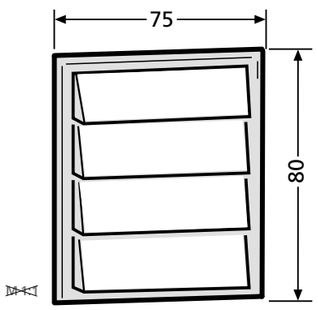

Tastenmodul mit 4 Klingeltaster – Einbau ab 2006 –
Namensschildeinlage inkl. Beleuchtungssoffitte 15 V, 1 W,
max. 60 x 15 0,5 mm. Ausstanzung 71,3 x 75,3 mm, Farben: weiß, grau

		Farbe/**Farb-Nr.***	
VE	**Bestell-Nr.**	weiß/**9016**	grau/**7039**
Stück	**97-9-85272**	**77,20 €**	**77,20 €**

* Bei Bestellungen immer die Farb-Nummer mit angeben

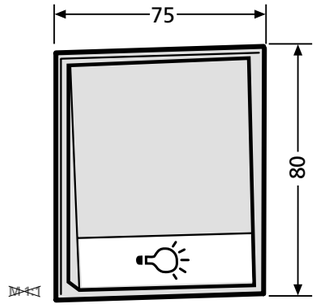

Tastenmodul mit 1 Lichttaster – Einbau ab 2006 –
Lichtsymboleinlage inkl. Beleuchtungssoffitte 15 V, 1 W,
max. 60 x 15 x 0,5 mm. Ausstanzung 71,3 x 75,3 mm, Farben: weiß, grau

		Farbe/**Farb-Nr.***	
VE	**Bestell-Nr.**	weiß/**9016**	grau/**7039**
Stück	**97-9-85273**	**41,84 €**	**41,84 €**

* Bei Bestellungen immer die Farb-Nummer mit angeben

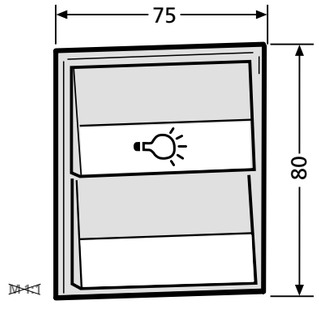

Tastenmodul mit 1 Licht- und 1 Klingeltaster
– Einbau ab 2006 – Lichtsymboleinlage inkl. Beleuchtungssoffitte
15 V, 1 W, max. 60 x 15 x 0,5 mm. Ausstanzung 71,3 x 75,3 mm, Farben: weiß, grau

		Farbe/**Farb-Nr.***	
VE	**Bestell-Nr.**	weiß/**9016**	grau/**7039**
Stück	**97-9-85274**	**57,05 €**	**57,05 €**

* Bei Bestellungen immer die Farb-Nummer mit angeben

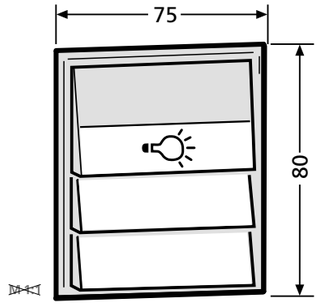

Tastenmodul mit 1 Licht- und 2 Klingeltaster
– Einbau ab 2006 – Lichtsymboleinlage inkl. Beleuchtungssoffitte
15 V, 1 W, max. 60 x 15 x 0,5 mm. Ausstanzung 71,3 x 75,3 mm, Farben: weiß, grau

		Farbe/**Farb-Nr.***	
VE	**Bestell-Nr.**	weiß/**9016**	grau/**7039**
Stück	**97-9-85275**	**67,13 €**	**67,13 €**

* Bei Bestellungen immer die Farb-Nummer mit angeben

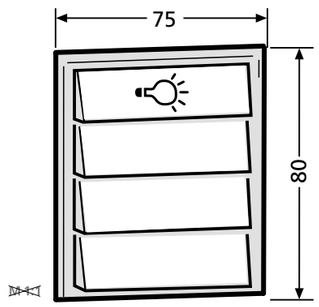

Tastenmodul mit 1 Licht- und 3 Klingeltaster
– Einbau ab 2006 – Lichtsymboleinlage inkl. Beleuchtungssoffitte
15 V, 1 W, max. 60 x 15 x 0,5 mm. Ausstanzung 71,3 x 75,3 mm, Farben: weiß, grau

		Farbe/**Farb-Nr.***	
VE	**Bestell-Nr.**	weiß/**9016**	grau/**7039**
Stück	**97-9-85276**	**77,20 €**	**77,20 €**

* Bei Bestellungen immer die Farb-Nummer mit angeben



M 1:1

Namensschildabdeckung – Einbau bis 2006 – **97-9-82046** **4,52 €**
für Tastenmodule, glasklar mit Einlage 60 x 15 x 0,5 mm, Auslaufmodell, Verkauf solange Vorrat reicht.



M 1:1

Namensschildabdeckung – Einbau ab 2006 – **97-9-82253** **4,52 €**
für Tastenmodule, glasklar mit Einlage 60 x 15 x 0,5 mm

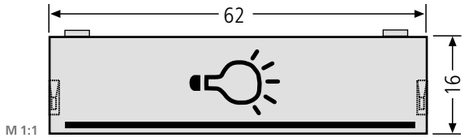

M 1:1

Lichttasterabdeckung – Einbau bis 2006 – **97-9-82047** **4,52 €**
für Tastenmodule, rot durchsichtig, mit Lichtsymboleinlage 60 x 15 x 0,5 mm, Auslaufmodell, Verkauf solange Vorrat reicht.

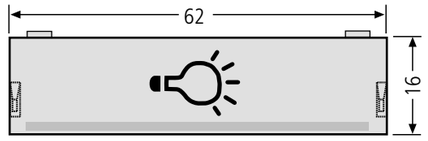

M 1:1

Lichttasterabdeckung – Einbau ab 2006 – **97-9-82254** **4,52 €**
mit Lichtsymboleinlage 60 x 15 x 0,5 mm

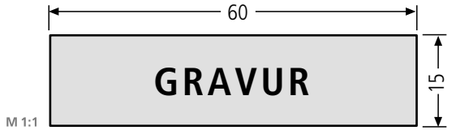

M 1:1

Namensschildeinlage Kunststoff
Hintergrundfarbe **schwarz** mit weißer Schrift (beleuchtbar), 0,55 mm stark
weiß mit schwarzer Schrift (nicht beleuchtbar), 0,55 mm stark
grau mit weißer Schrift (beleuchtbar), für Tastenmodule 0,80 mm stark

Einlage ohne Gravur (Hintergrundfarbe angeben)

		Farbe/**Farb-Nr.***		
VE	**Bestell-Nr.**	schwarz/weiß **0970**	weiß/schwarz **0973**	grau/weiß **0972**
Stück	**97-9-87001**	**2,88 €**	**2,88 €**	**2,88 €**

Einlage mit Gravur (Hintergrundfarbe angeben)

		Farbe/**Farb-Nr.***		
VE	**Bestell-Nr.**	schwarz/weiß **0970**	weiß/schwarz **0973**	grau/weiß **0972**
Stück	**90-3-00002**	**14,91 €**	**14,91 €**	**14,91 €**

* Bei Bestellungen immer die Farb-Nummer mit angeben

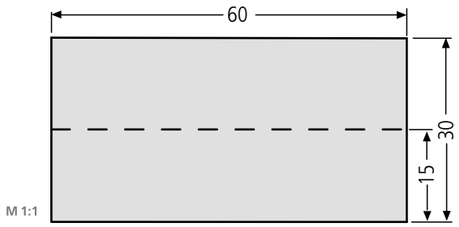

M 1:1

Namensschildeinlage Kunststoff **97-9-87109** **2,06 €**
weiß für Tastenmodule, 60 x 30 x 0,5 mm



M 1:1

Soffitte **97-9-85185** **5,76 €**
einzeln für Tastenmodule, 15 V, 1 W, 8 x 31 mm

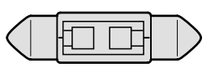

M 1:1

LED-Soffitte **97-9-85450** **10,59 €**
12 V AC/DC, 0,25 W, 8 x 31 mm, SMD-LED, passend für Beleuchtungshalter 97-9-85131, Beleuchtungskasten 97-9-85149 und Module Seite 12 –15 und 17

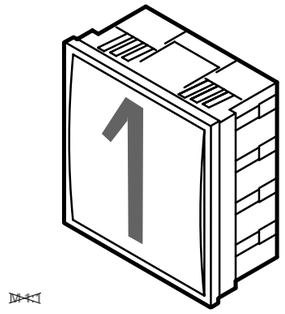

Infomodul – Einbau bis 2006 – Auslaufmodell – Verkauf solange Vorrat reicht

75 x 80 mm (kann beschriftet werden), inkl. Beleuchtungssoffitte 15 V, 1 W, Einlage 60 x 65 x 0,5 mm, Ausstanzung 71,3 x 75,3 mm, Farben: grau, braun
Nachfolgemodell **97-9-85268**

		Farbe/**Farb-Nr.***	
VE	**Bestell-Nr.**	braun/ **0029**	grau/ **7039**
Stück	**97-9-85093**	**41,84 €**	**41,84 €**

* Bei Bestellungen immer die Farb-Nummer mit angeben

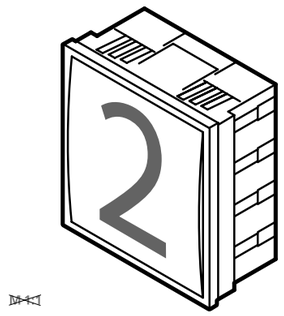

Infomodul – Einbau ab 2006 – Verkauf solange Vorrat reicht
75 x 80 mm (kann beschriftet werden), inkl. Beleuchtungssoffitte 15 V, 1 W, Einlage 60 x 65 x 0,5 mm, Ausstanzung 71,3 x 75,3 mm, weiß, grau.

		Farbe/**Farb-Nr.***	
VE	**Bestell-Nr.**	weiß/ **9016**	grau/ **7039**
Stück	**97-9-85268**	**41,84 €**	**41,84 €**

* Bei Bestellungen immer die Farb-Nummer mit angeben

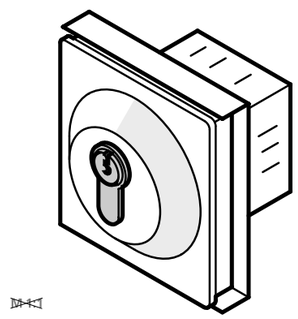

Funktionsmodul – Einbau ab 1995 – Auslaufmodell –
Verkauf solange Vorrat reicht. In massiver ALU-Ausführung für Steuerung von Garagen- und Rolltoren usw., mit Taster 2-polig (max. 48 V), vorgerichtet für baus. Profilhalbzylinder L = 26, Schließnase 8-fach verstellbar, nach DIN mit ca. 40 mm Gesamtlänge. Ausstanzung 71,3 x 75,3 mm, Farben: weiß, grau.
Nur mit Angabe der Originalauftragsnummer als Ersatz lieferbar.

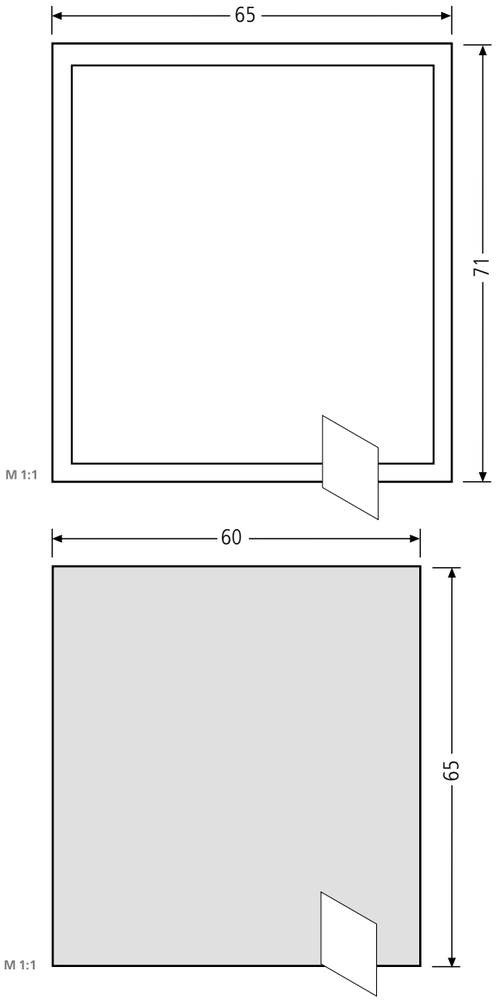

Infofeld-Abdeckung **97-9-85097** **18,81 €**
mit Halteplatte, für 97-9-85093 und 97-9-85268

Beschriftungs-Einlage ohne Gravur
Hintergrund milchfarben, ohne Gravur,
für 97-9-85093 und 97-9-85268

		Farbe/**Farb-Nr.***
VE	**Bestell-Nr.**	milchfarben/**0971**
Stück	**97-9-87119**	**5,55 €**

* Bei Bestellungen immer die Farb-Nummer mit angeben

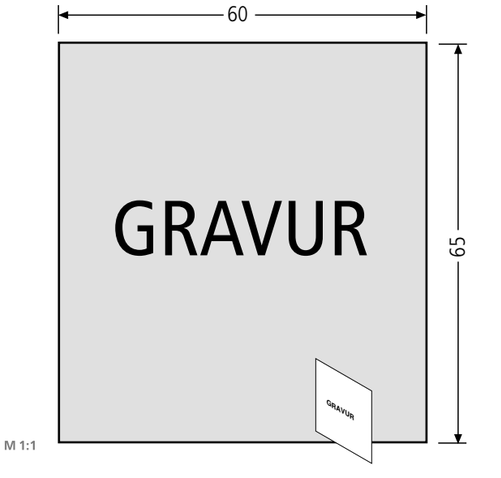

Beschriftungs-Einlage mit Gravur
Hintergrund milchfarben, mit Beschriftung nach Angabe,
für 97-9-85093 und 97-9-85268

		Farbe/**Farb-Nr.***
VE	**Bestell-Nr.**	milchfarben/**0971**
Stück	**90-3-00003**	**32,48 €**

* Bei Bestellungen immer die Farb-Nummer mit angeben

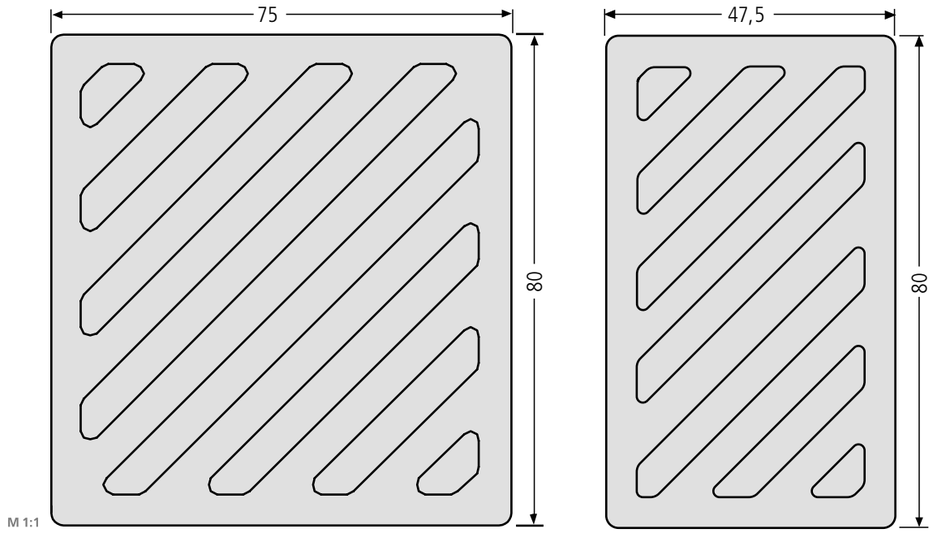

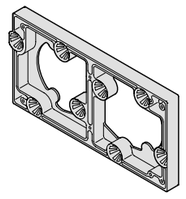

Adapter für Sprechgitter – Einbau bis 2009 – **97-9-82195** **9,35 €**
Modellgruppe 11/12 für alle handelsüblichen Gegenlautsprecher

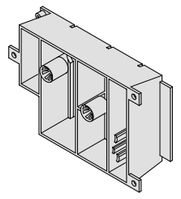

Abnehmbarer Adapter für Sprechfeld RSA1, 97-9-82164 **10,69 €**
gelocht für alle handelsüblichen Gegenlautsprecher

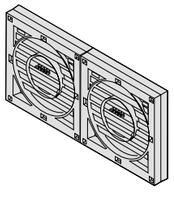

Adapter für Sprechfeld RSA2 **97-9-00466** **14,29 €**
gelocht für alle handelsüblichen Gegenlautsprecher

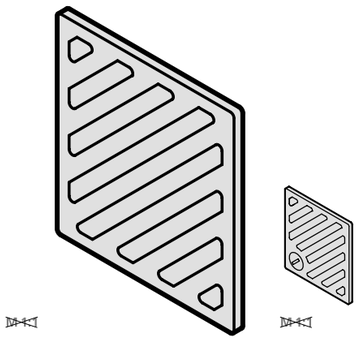

Sprechgitter – Einbau bis 2009 – Auslaufmodell – Verkauf solange Vorrat reicht
75 x 80 mm, Ausstanzung 71,3 x 75,3 mm, Farben: weiß, grau, inkl. 4 Befestigungsclips Ø 12 mm

		Farbe/**Farb-Nr.***		
VE	**Bestell-Nr.**	weiß/**9016**	grau/**7039**	braun/**0029**
Stück	**97-9-00092**	**12,64 €**	**12,64 €**	**12,64 €**

* Bei Bestellungen immer die Farb-Nummer mit angeben

Ausführung mit Schloss ist nicht mehr lieferbar!
97-9-00093

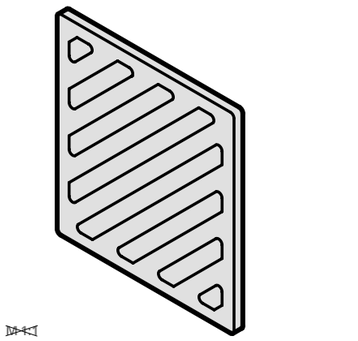

Sprechgitter – Einbau bis 2009 – Auslaufmodell –Verkauf solange Vorrat reicht
75 x 80 mm, mit Nippel für Adapterbefestigung (97-9-82195), für Modellgruppe 11/12, ohne Schloss, 2 St. erforderlich, Ausstanzung
71,3 x 75,3 mm, Farben: weiß, grau , inkl. 4 Befestigungsclips Ø 12 mm

		Farbe/**Farb-Nr.***	
VE	**Bestell-Nr.**	weiß/**9016**	grau/**7039**
Stück	**97-9-00094**	**12,64 €**	**12,64 €**

* Bei Bestellungen immer die Farb-Nummer mit angeben

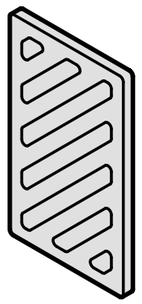

Sprechgitter – Einbau bis 2009 – Auslaufmodell – Verkauf solange Vorrat reicht
47,5 x 80 mm, Ausstanzung 44,3 x 75,3 mm, Farben: weiß, grau, inkl. 2 Befestigungsclips Ø 12 mm

		Farbe/**Farb-Nr.***		
VE	**Bestell-Nr.**	weiß/**9016**	grau/**7039**	braun/**0029**
Stück	**97-9-00095**	**12,13 €**	**12,13 €**	**12,13 €**

* Bei Bestellungen immer die Farb-Nummer mit angeben

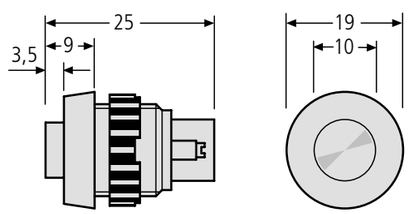

Klingelknopf Rafi – Einbau ab 1970 – **97-9-85024** **8,94 €**
Rand schwarz erhöht, Drücker weiß, Ausstanzung Ø 15,5 mm

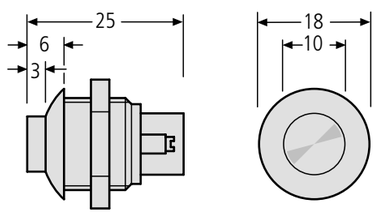

Klingeltaster Lira – Einbau ab 1990 – **97-9-85025** **13,98 €**
Rand schwarz, Drücker Kunststoff weiß, Ausstanzung Ø 15,5 mm

Lichtknopf Lira – Einbau ab 1990 – **97-9-85062** **19,43 €**
Rand schwarz, Drücker rot, Ausstanzung Ø15,5 mm

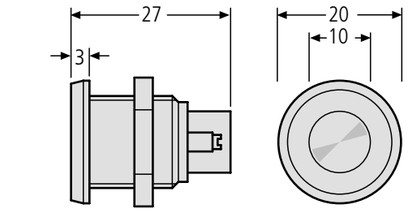

Klingeltaster Lira – Einbau ab 1990 – **97-9-85027** **26,83 €**
Rand und Drücker ALU silber, Ausstanzung Ø 15,5 mm

Klingeltaster Lira – Einbau ab 1990 – **97-9-85030** **19,33 €**
Rand ALU silber, Drücker Kunststoff schwarz, Ausstanzung Ø 15,5 mm

Klingeltaster Lira – Einbau ab 1990 – **97-9-85031** **19,33 €**
Rand ALU schwarz, Drücker Kunststoff schwarz, Ausstanzung Ø 15,5 mm

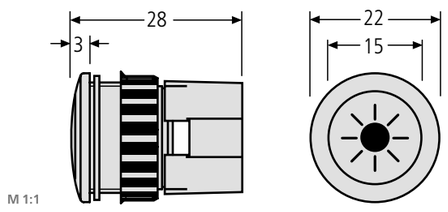

Lichtknopf Grothe – Einbau ab 2005 – **97-9-85265** **53,76 €**
Protact LED, Rand schwarz, inkl. LED-Beleuchtung 12 V, Klingeltaster
12 V – 24V. Ausstanzung Ø 16,0 mm oder Ø 21,0 mm (mit beiliegendem Adapterring). Nachfolgemodell, für 97-9-85063

Lichtknopf Grothe – Einbau ab 2005 – **97-9-85266** **79,77 €**
Protact LED, Rand Edelstahl, inkl. LED-Beleuchtung 12 V, Klingeltaster
12 V – 24V. Ausstanzung Ø 16,0 mm oder Ø 21,0 mm (mit beiliegendem Adapterring). Nachfolgemodell, für 97-9-85216

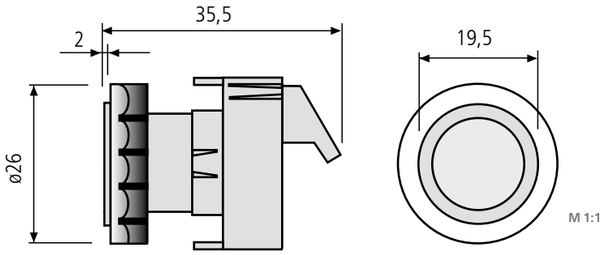

Anschluss für Klingeltaster und Lichttaster 12 – 24V,
Anschluss für LED-Beleuchtung 12 V, 0,12 Watt AC/DC
Kabeldurchmesser max 1,5 mm²

RSA2-Klingelknopf aus ALU **97-9-85343** **31,15 €**
– Einbau ab 2009 –
mit Leuchtring weiß

RSA2-Lichtknopf aus ALU **97-9-85348** **31,87 €**
– Einbau ab 2009 –
mit Leuchtring rot

RSA2-Klingelknopf aus Edelstahl V4A **97-9-85341** **38,86 €**
– Einbau ab 2009 –
mit Leuchtring weiß

RSA2-Lichtknopf aus Edelstahl V4A **97-9-85346** **39,58 €**
– Einbau ab 2009 –
mit Leuchtring rot

RSA2-Klingelknopf aus weißem Kunststoff **97-9-85414** **25,39 €**
-Einbau ab 2012-
mit Leuchtring weiß

RSA2-Lichtknopf aus weißem Kunststoff **97-9-85415** **26,42 €**
-Einbau ab 2012-
mit Leuchtring rot

RSA2-Klingelknopf aus Edelstahl V4A **97-9-85423** **56,23 €**
– Einbau ab 2015 –
PVD beschichtet (messingfarben) mit Leuchtring weiß

RSA2-Lichtknopf aus Edelstahl V4A **97-9-85424** **56,75 €**
– Einbau ab 2015 –
PVD beschichtet (messingfarben) mit Leuchtring rot

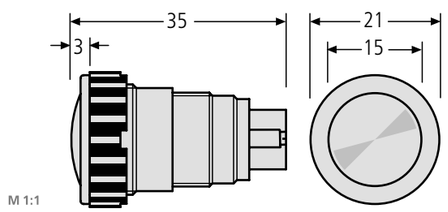

RSA1 Edelstahl-Klingelknopf – Einbau ab 1997 – **97-9-85148** **42,15 €**
Antivandalismus, Ausstanzung Ø 18,3 mm (mit Schraubklemmenanschluss)
RSA1 ALU-Klingelknopf silber – Einbau ab 1997 – **97-9-85154** **27,96 €**
Antivandalismus, Ausstanzung Ø 18,3 mm (mit Schraubklemmenanschluss)
Kabeldurchmesser max 1,5 mm²

Die vor 2016 gelieferten Steckkontakte sind nicht mehr lieferbar.

Namensschilder

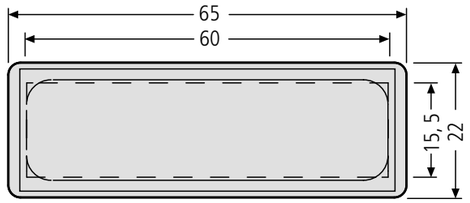

Namensschild – Einbau ab 1978 – **97-9-82033** **5,14 €**
für Klappe nach außen aufgehend. Namensschildeinlage max. 60 x 15 x 0,5 mm, Ausstanzung 61 x 18 mm

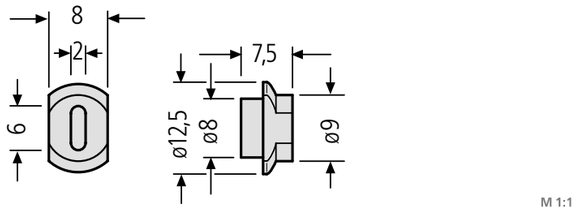

Namensschildsperre – Einbau ab 1982 – **97-9-82035** **2,36 €**
passend zu 97-9-82033

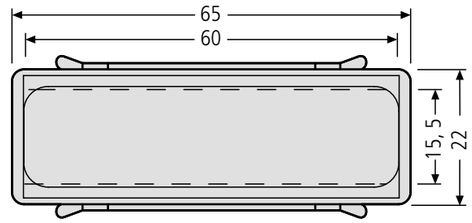

Namensschild **97-9-00302** **5,14 €**
mit Feder für Einbau in Türen, Namensschildeinlage max. 60 x 15 x 0,5 mm, Ausstanzung 61 x 18 mm

Ersatzfeder für 97-9-00302 **97-9-90017** **2,36 €**

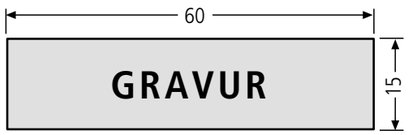

Namensschildeinlage Kunststoff für 97-9-00302, 97-9-82033 und 97-9-82016, Hintergrundfarbe **schwarz** 0,55 mm stark mit weißer Schrift (beleuchtbar), **weiß** mit schwarzer Schrift (nicht beleuchtbar), **grau** 0,80 mm stark mit weißer Schrift (beleuchtbar), Einlage ohne Gravur **97-9-87001** **2,88 €**
Einlage mit Gravur (Hintergrundfarbe angeben) **90-3-00002** **14,91 €**

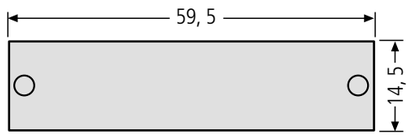

Namensschild zum Aufschrauben **97-9-00317** **4,42 €**
mit 2 Bohrungen, inkl. Schrauben und Muttern, ohne Namensschildeinlage

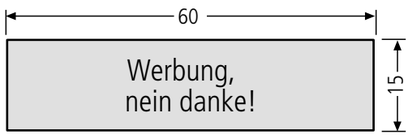

Namensschildeinlage Kunststoff **97-9-87002** **2,88 €**
Werbung ja/nein für 97-9-00302, 97-9-82033 und 97-9-82016
3 Seiten bedruckt: „Werbung, ja bitte!“ „Werbung, nein danke!“ „Keine Werbung und kostenlose Zeitungen“

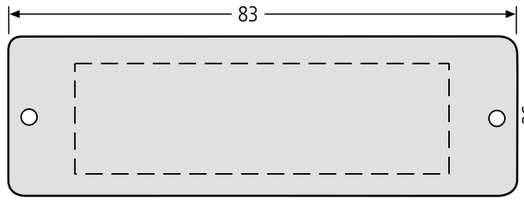

ALU-Namensschildplatte EV1 – Einbau ab 1987 – **97-9-00211** **17,78 €**
innen, Antivandalismus, Namensschildeinlage max. 74 x 23 x 0,5 mm, Ausstanzung 61 x 18 mm

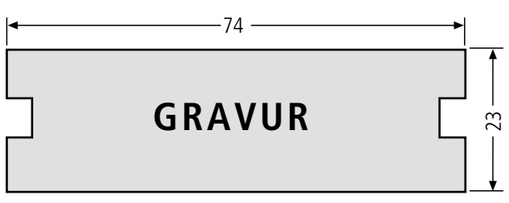

Namensschildeinlage Kunststoff für 97-9-00211 und 97-9-00212, Hintergrundfarbe schwarz oder weiß
Einlage ohne Gravur, Hintergrundfarbe weiß **97-9-87012** **6,48 €**
Einlage ohne Gravur, Hintergrundfarbe schwarz **97-9-87013***
Einlage mit Gravur, Hintergrundfarbe weiß **90-3-00011** **18,61 €**
Einlage mit Gravur, Hintergrundfarbe schwarz **90-3-00012***

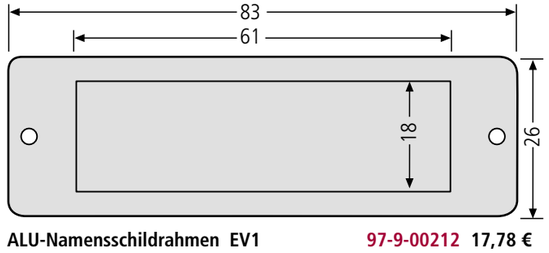

ALU-Namensschildrahmen EV1 **97-9-00212** **17,78 €**
ALU-Namensschildrahmen R14 **97-9-00212** **23,11 €**
außen, Antivandalismus, Namensschildeinlage max. 74 x 23 x 0,5 mm
Namensschildabdeckung **97-9-82022** **2,88 €**
Plexiglas 80,5 x 23,5 mm



Namensschildeinlage Kunststoff **97-9-87003** **2,88 €**
Werbung ja/nein für 97-9-00211 und 97-9-00212

*nicht mehr lieferbar

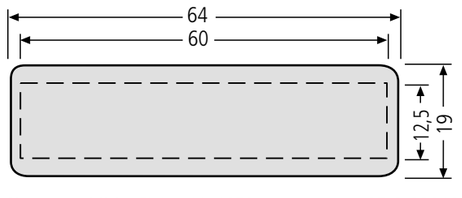

Namensschild – Einbau bis 1978 – **97-9-82019** **5,14 €**
64 x 19 mm, für 2,5 mm Materialdicke, zum Einklipsen, Namensschildeinlage max. 59,5 x 12,5 x 0,5 mm, Ausstanzung 60 x 15 mm

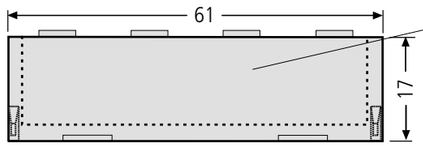

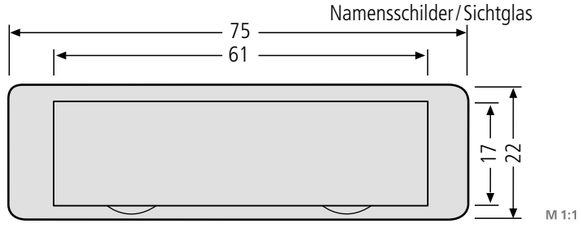

Namensschild 92 – Einbau bis 2009 – **97-9-82016** **5,14 €**
75 x 22 mm glasklar/0000 oder mit grauem Rand/7039 (bei Bestellung bitte angeben), Namensschildeinlage max. 60 x 15 x 0,5 mm, Ausstanzung 71 x 19 mm glasklar/0000 oder grau/7039
Namensschildabdeckung **97-9-82146** **2,88 €**
für Namensschild 97-9-82016 mit Einlage 60 x 15 x 0,5 mm
Namensschildeinlage weiß, **97-9-87109** **2,06 €**
für Namensschild 97-9-82016, Einlage 60 x 15 x 0,5 mm
Weitere passende Namensschildeinlagen siehe Seite 22: **97-9-87001** **90-3-00002** **97-9-87002**

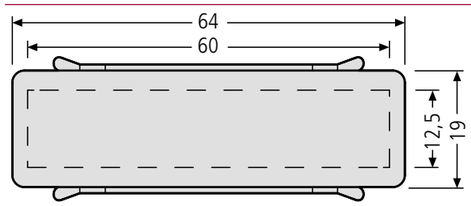

Namensschild **97-9-00303** **5,14 €**
64 x 19 mm, mit Feder Namensschildeinlage max. 60 x 12,5 x 0,5 mm, Ausstanzung 60 x 15 mm. Einbau für altes Modell: 11-409, 11-410, 12-451, 15-000, 17-200, 17-419, 17-425
Ersatzfeder für 97-9-00303 **97-9-90018** **2,36 €**

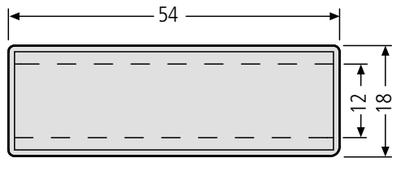

Namensschild – Einbau ab 1970 – **97-9-82014** **5,14 €**
für Durchwurfhals, Namensschildeinlage max. 50 x 12 x 0,5 mm, Ausstanzung 50 x 14 mm

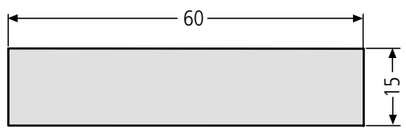

Einlage **97-9-87109** **2,06 €**
für Pendelnahmensschild

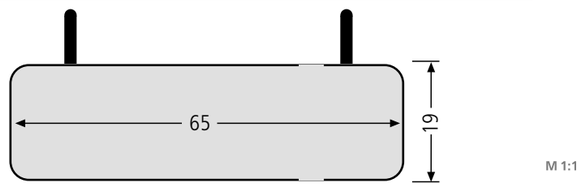

Pendelnamensschild **97-9-00315** **10,69 €**
für Postverteileranlagen mit Einlage 61 x 15 mm

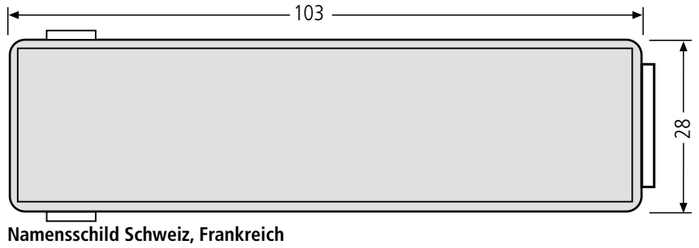

Namensschild Schweiz, Frankreich
Ausstanzung 103 x 28 mm **97-9-00316** **13,06 €**
mit Einlage 100 x 25 mm – Werbung, ja bitte/nein danke, bzw. Keine Werbung und kostenlose Zeitungen
dito, mit französischer Sprache **97-9-82329** **13,06 €**



Sichtglas mit Haltekeilen – Einbau ab 1970 – **97-9-82036** **5,14 €**
Ausstanzung 98 x 18 mm

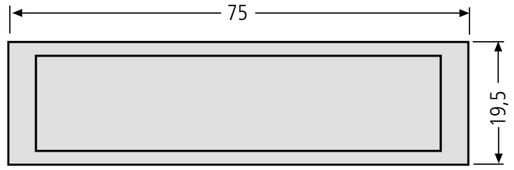

M 1:1

Namensschild 09 – Einbau ab 2009 –
75 x 19,5 mm, Farben: weiß, grau (bei Bestellung bitte Farbe angeben), Namensschildeinlage max. 65 x 13,6 x 0,5 mm oder 60 x 15 x 0,5 mm, geprägte Ausstanzung 74 x 19 mm

		Farbe/**Farb-Nr.***		
VE	**Bestell-Nr.**	weiß/**9016**	grau/**7039**	glasklar/**0000**
Stück	**97-9-82259**	**5,14 €**	**5,14 €**	**5,14 €**

* Bei Bestellungen immer die Farb-Nummer mit angeben

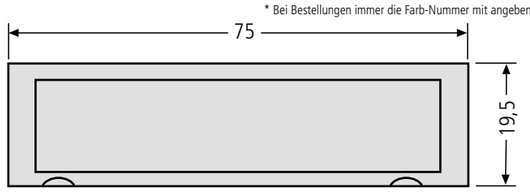

M 1:1

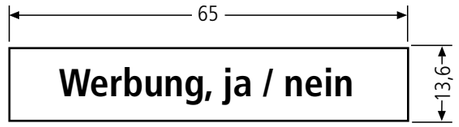

M 1:1

Namensschildeinlage Kunststoff grau, Schrift weiß 65 x 13,6 mm
für 97-9-82259

Einlage ohne Gravur	**97-9-87246**	**3,39 €**
Einlage mit Gravur	**90-3-00024**	**15,42 €**
Einlage 4-seitig mit Beschriftung „Werbung, nein danke!" „Werbung, ja bitte!" „Keine Werbung und kostenlose Zeitungen"		
leer (ohne Beschriftung)	**97-9-87252**	**2,88 €**

Namensschildabdeckung 09 **97-9-82351** **2,88 €**
für Namensschild 97-9-82259

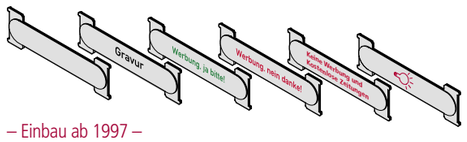

– Einbau ab 1997 –

ALU-Namensschild RSA1 ohne Gravur **97-9-90227** **5,55 €**
72 x 21 mm

ALU-Namensschild RSA1 mit Gravur **90-3-00005** **17,78 €**
72 x 21 mm (bei Gravur: Schriftart DIN 1451, schwarz, Gravurhöhe 5 mm, ab 23 Buchstaben 2-zeilig)

dito mit Gravur „Werbung, nein danke!"	**97-9-90384**	**16,35 €**
dito „Werbung, ja bitte!"	**97-9-90382**	**16,35 €**
dito Lichtsymbol	**97-9-90379**	**10,69 €**
dito „Keine Werbung und kostenlose Zeitungen"	**97-9-90794**	**16,35 €**

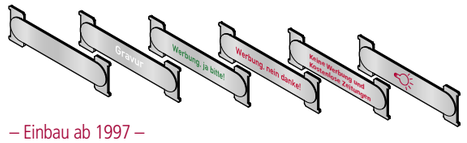

– Einbau ab 1997 –

Edelstahl-Namensschild RSA1 ohne Gravur **97-9-90228** **5,55 €**
72 x 21 mm

Edelstahl-Namensschild RSA1 mit Gravur **90-3-00006** **29,81 €**
72 x 21 mm (bei Gravur: Schriftart DIN 1451, weiß, Gravurhöhe 5 mm, ab 23 Buchstaben 2-zeilig)

dito mit Gravur „Werbung, nein danke!"	**97-9-90385**	**22,51 €**
dito „Werbung, ja bitte!"	**97-9-90383**	**22,51 €**
dito Lichtsymbol	**97-9-90380**	**13,98 €**
dito „Keine Werbung und kostenlose Zeitungen"	**97-9-90795**	**22,51 €**

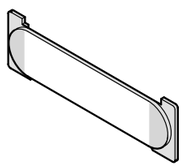

Kunststoff-Transportnamensschild **97-9-82250** **3,80 €**
mit Einlage 60 x 15 x 0,5 mm für **RSA**1
max. Einlagestärke 0,55 mm

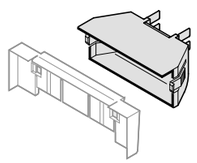

Beleuchtungskasten **97-9-85149** **12,54 €**
für Namensschildhalterung **RSA**1[1)] mit LED-Soffitte
(12 V, 0,25 W AC/DC)
Soffitte einzeln siehe Seite 16

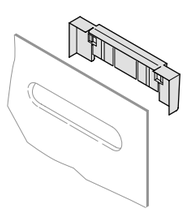

Namensschildhalterung RSA1 **97-9-82165** **3,70 €**
für Brief- und Installationskästen

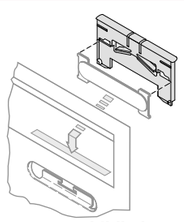

Namensschildhalterung RSA1 **97-9-82200** **3,70 €**
für Prägefrontplatten

[1)] Nur für Litzenleitungen geeignet

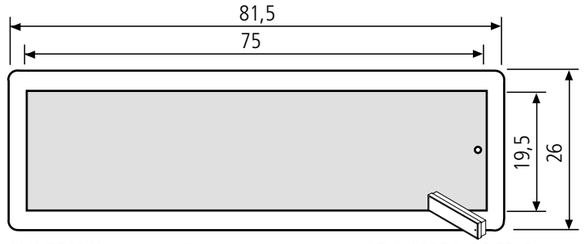

M 1:1

ALU-RSA2 Namensschild **97-9-85355** **26,52 €**
ohne Gravur, mit Montagegehäuse
dito wie oben in **Edelstahlausführung** **97-9-85354** **29,40 €**
dito Edelstahlausführung PVD beschichtet **97-9-85425** **89,74 €**

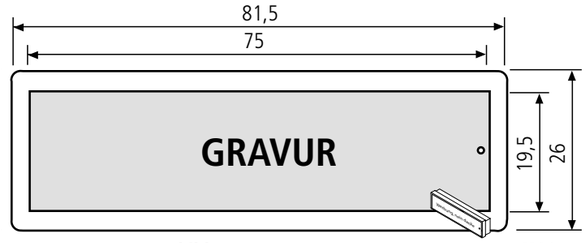

M 1:1

ALU-RSA2 Namensschild **90-3-00034** **38,65 €**
mit schwarzer Gravur, mit Montagegehäuse
dito wie oben in **Edelstahlausführung** **90-3-00035** **53,76 €**
mit weißer Gravur

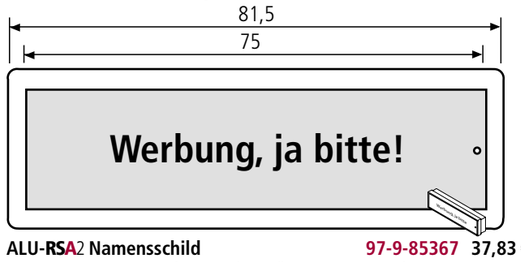

M 1:1

ALU-RSA2 Namensschild **97-9-85367** **37,83 €**
mit grüner Gravur „Werbung, ja bitte!", mit Montagegehäuse
dito Edelstahlausführung **97-9-85365** **52,33 €**

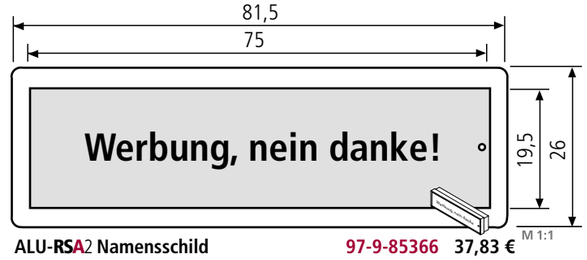

M 1:1

ALU-RSA2 Namensschild **97-9-85366** **37,83 €**
mit roter Gravur „Werbung, nein danke!", mit Montagegehäuse
dito Edelstahlausführung **97-9-85364** **52,33 €**

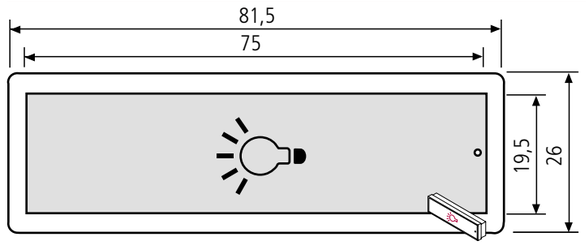

M 1:1

ALU-RSA2 Lichtschild **97-9-85349** **33,10 €**
mit Symbolgravur Glühbirne, mit Montagegehäuse
dito Edelstahlausführung **97-9-85347** **39,58 €**
dito Edelstahlausführung PVD beschichtet **97-9-85483** **104,44 €**

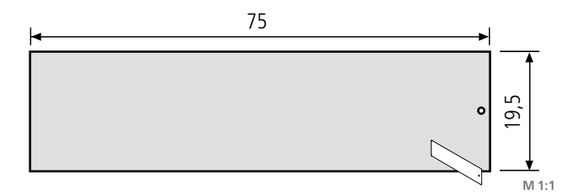

M 1:1

ALU-RSA2 Namensschild ohne Gravur **97-9-85352** **15,83 €**
dito Edelstahlausführung ohne Gravur **97-9-85351** **19,02 €**
dito Edelstahlausführung PVD beschichtet **97-9-85482** **83,88 €**

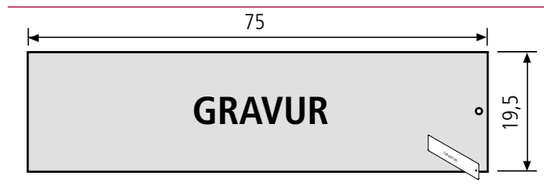

M 1:1

ALU-RSA2 Namensschild **90-3-00028** **28,06 €**
mit schwarzer Gravur*
dito Edelstahlausführung **90-3-00027** **43,28 €**
mit weißer Gravur*
dito Edelstahlausführung PVD beschichtet **90-3-00033** **108,35 €**
mit weißer Gravur*

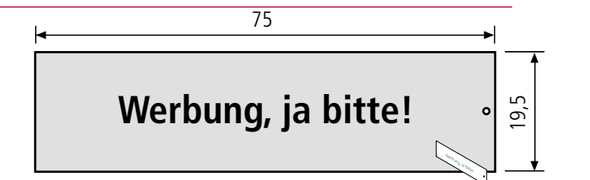

M 1:1

ALU-RSA2 Namensschild **97-9-85383** **27,55 €**
mit grüner Gravur „Werbung, ja bitte!"
dito Edelstahlausführung **97-9-85381** **41,84 €**

*Hinweise zur Gravur: Gravur-Schriftart DIN1451, Gravurhöhe 5 mm, ab 23 Buchstaben 2-zeilig

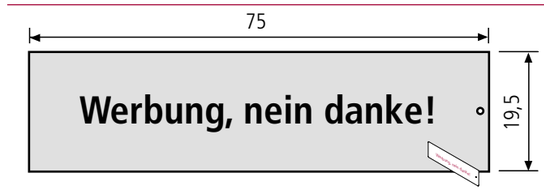

M 1:1

ALU-RSA2 Namensschild **97-9-85382** **27,55 €**
mit roter Gravur „Werbung, nein danke!"
dito Edelstahlausführung **97-9-85380** **41,84 €**

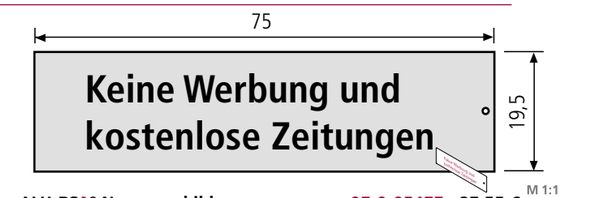

M 1:1

ALU-RSA2 Namensschild **97-9-85477** **27,55 €**
mit roter Gravur „Keine Werbung und kostenlose Zeitungen!"
dito Edelstahlausführung **97-9-85478** **41,84 €**

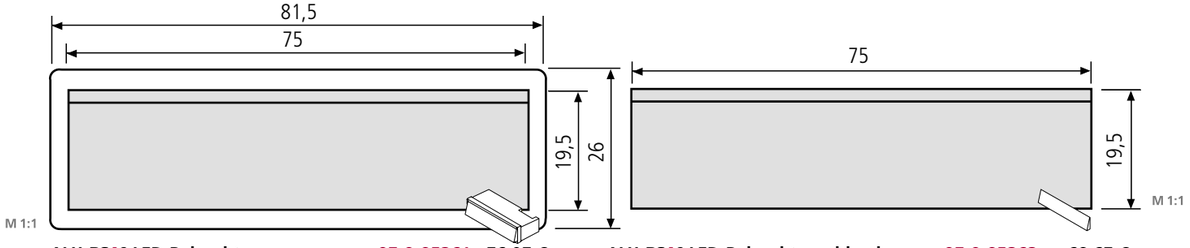

ALU-RSA2 LED-Beleuchtung, **97-9-85361** **76,07 €**
weiße LEDs, 0,25 W, AC/DC, 12 V, komplett mit Montagegehäuse
dito Edelstahlausführung **97-9-85360** **79,46 €**

ALU-RSA2 LED-Beleuchtungsblende **97-9-85363** **68,67 €**
für 97-9-85361
dito Edelstahlausführung **97-9-85362** **71,24 €**
für 97-9-85360

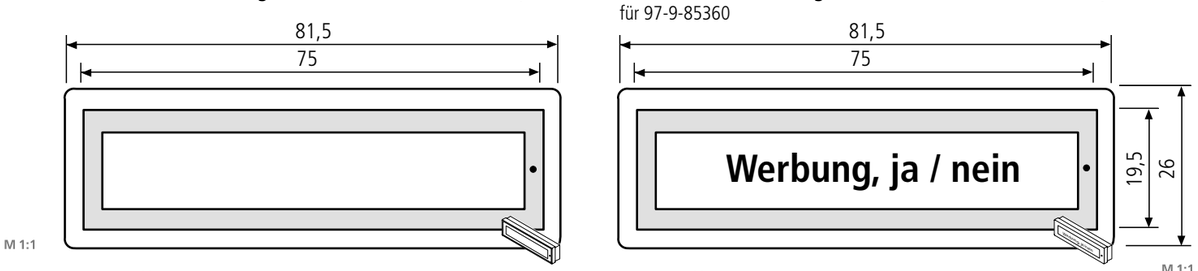

Kunststoff-RSA2 Namensschild **97-9-85356** **23,23 €**
ohne Beleuchtung, mit Montagegehäuse,
Einlage max. 65 x 13,6 x 1 mm

Kunststoff-RSA2 Namensschild **97-9-85368** **26,42 €**
ohne Beleuchtung, mit drehbarer Einlage „Werbung, ja bitte!" „Werbung, nein danke!" oder „Keine Werbung und kostenlose Zeitungen", mit Montagegehäuse

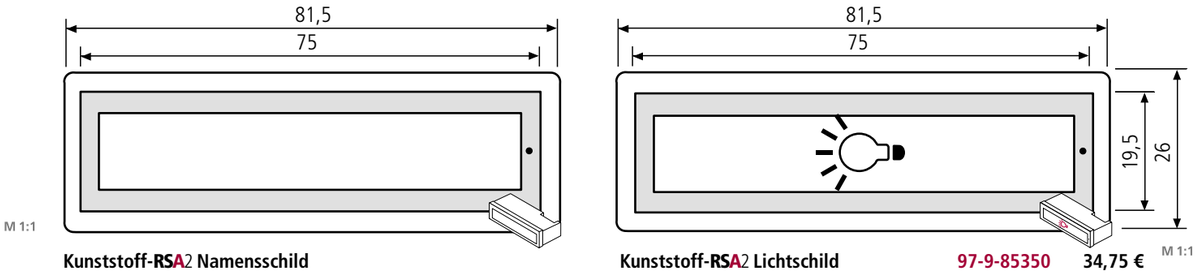

Kunststoff-RSA2 Namensschild
für **RSA**2-Klingel **97-9-85345** **32,90 €**
mit LED-Beleuchtung, Anschluss 12 V, 0,12 Watt AC/DC
mit Montagegehäuse, Einlage max. 65 x 13,6 x 1 mm

Kunststoff-RSA2 Lichtschild **97-9-85350** **34,75 €**
mit Lichtsymbol-Einlage, **mit LED-Beleuchtung,**
Anschluss 12 V, 0,12 Watt AC/DC, mit Montagegehäuse

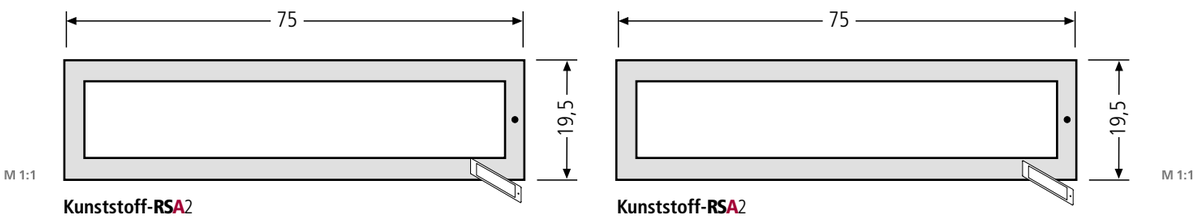

Kunststoff-RSA2
Namensschildabdeckung **97-9-85357** **12,64 €**
für **unbeleuchtetes** Schild 97-9-85356, 97-9-85368,
Einlage max. 65 x 13,6 x 1 mm

Kunststoff-RSA2
Namensschildabdeckung **97-9-85353** **13,36 €**
für **beleuchtetes** Schild 97-9-85345, 97-9-85350
Einlage max. 65 x 13,6 x 1 mm, inkl. Lichtleiterkeil

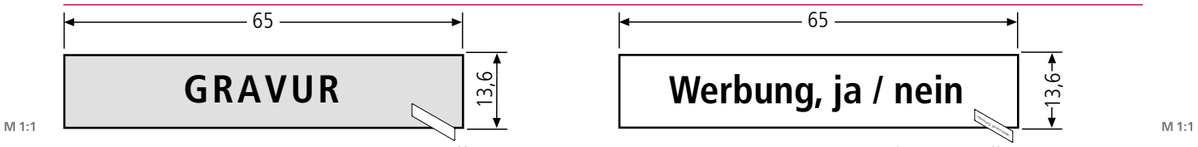

RSA2 Namensschildeinlage aus grauem Kunststoff
gravierbar für 97-9-85356, 97-9-85345,
97-9-85357, 97-9-85353 **97-9-87246** **3,39 €**
dito mit Gravur, Schriftfarbe weiß **90-3-00024** **15,42 €**

RSA2 Namensschildeinlage aus weißem Kunststoff drehbar „Werbung, ja bitte!" oder „Werbung, nein danke!" oder „Keine Werbung und kostenlose Zeitungen" **97-9-87252** **2,88 €**
für 97-9-85356 u. 97-9-85357

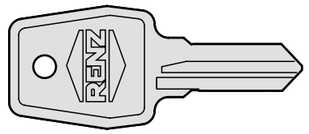

Zylinderschlüssel-Rohling 448 **97-9-95048** **7,50 €**

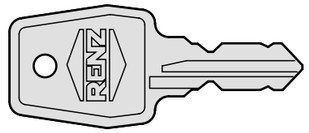

Zylinderschlüssel EL 448 **97-9-95055** **12,95 €**
(Schlüsselnummer bitte angeben)

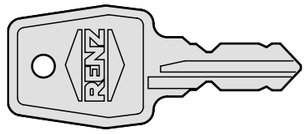

Zylinderschlüssel EL 448 **97-9-95189** **12,95 €**
(Schlüsselnummer EL 500)

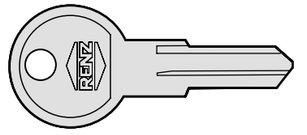

Zylinderschlüssel-Rohling RE – Auslaufmodell – **97-9-95041** **4,63 €**

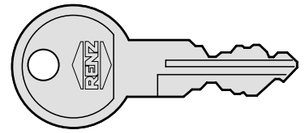

Zylinderschlüssel 32 – Auslaufmodell – **97-9-95138** **5,86 €**
(Schlüsselnummer bitte angeben)

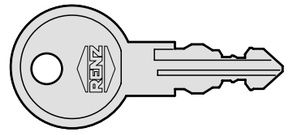

Zylinderschlüssel RE – Auslaufmodell – **97-9-95137** **5,86 €**

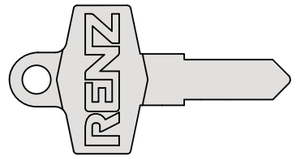

Zylinderschlüssel-Rohling ER **97-9-95242** **4,63 €**
ab 2006

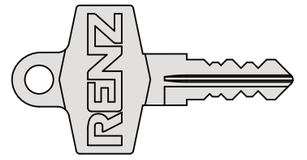

Zylinderschlüssel ER **97-9-95226** **5,86 €**
ab 2006 (Schlüsselnummer bitte angeben)
Zylinderschlüssel RI001 **97-9-95227** **5,86 €**
ab 2006

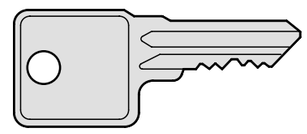

Zylinderschlüssel 2C **97-9-95050** **24,67 €**
für Modellgruppe 30, ab 1982 (Schlüsselnummer bitte angeben)

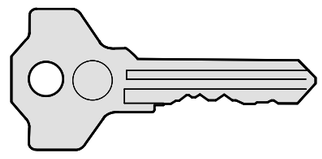

Paketkastenschlüssel G XXXX **97-9-95270** **18,71 €**
für Renz-Paketfach (Schlüsselnummer bitte angeben)
– Einbau bis 2011 –

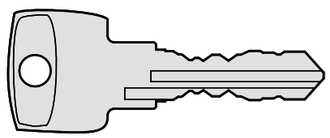

Zylinderschlüssel 2H – Auslaufmodell – **97-9-95052** **12,95 €**
(Schlüsselnummer bitte angeben) Verkauf solange Vorrat reicht.

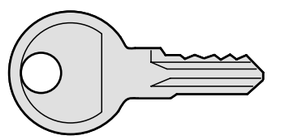

Zylinderschlüssel TX/RX 01 – Auslaufmodell – **97-9-95135** **5,86 €**
Verkauf solange Vorrat reicht.

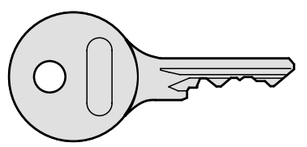

Zylinderschlüssel 2D – Auslaufmodell – **97-9-95049** **5,86 €**
(Schlüsselnummer bitte angeben) Verkauf solange Vorrat reicht.

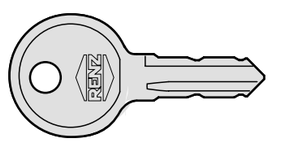

Zylinderschlüssel FH – Auslaufmodell – **97-9-95136** **5,86 €**
(Schlüsselnummer bitte angeben) Verkauf solange Vorrat reicht.

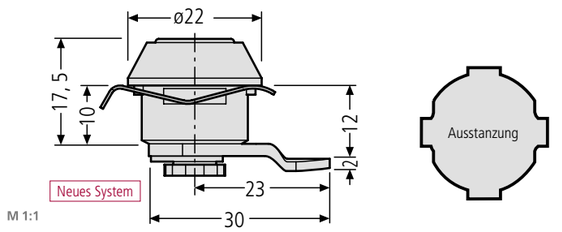

Zylinderschloss FH ~~97-9-95076~~
Schließung 1-200, inkl. 2 Schlüssel
Nicht mehr lieferbar.
Passender Ersatz: **97-9-95062**
(siehe unten)

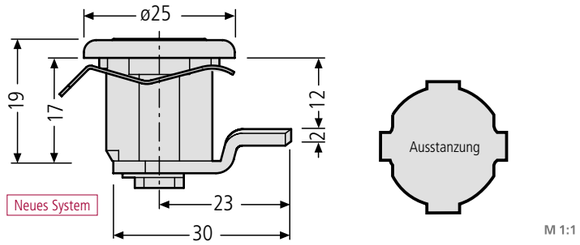

Zylinderschloss RE ~~97-9-95085~~
Schließung 1-200, inkl. 2 Schlüssel, Einbau ab1990
Nicht mehr lieferbar..
Passender Ersatz: **97-9-95062**
(siehe unten)

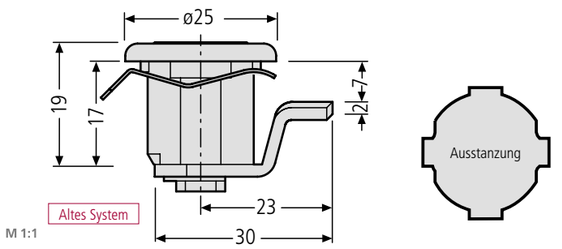

Zylinderschloss RE ~~97-9-95084~~
Schließung 1-200, inkl. 2 Schlüssel, Einbau ab1990
Nicht mehr lieferbar.
Passender Ersatz: **97-9-95062**
(siehe unten)



Für diese Ausstanzung (alte Form) sind keine passenden Ersatzschlösser mehr lieferbar.

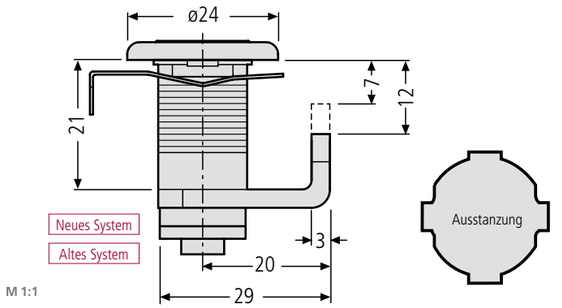

Zylinderschloss 448 **97-9-95062** **21,18 €**
Schließung EL 1-200 inkl. 2 Schlüssel, mit zwei Riegel,
Einbau seit 1993

Zylinderschloss 448
Schließung EL 500 inkl. 2 Schlüssel, mit zwei Riegel,
Einbau in Installationskästen,
Ersatz für TX01, RX01, 2H 500-Schlösser **97-9-95068** **21,18 €**

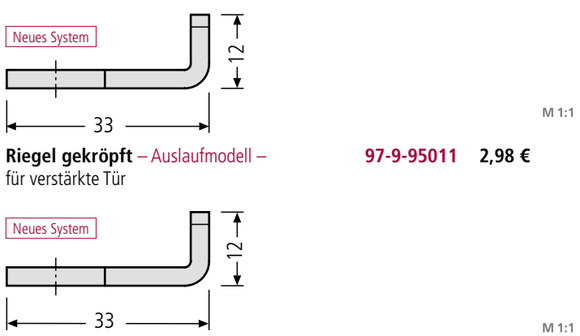

Riegel gekröpft – Auslaufmodell – **97-9-95011** **2,98 €**
für verstärkte Tür

Riegel gekröpft – Auslaufmodell – **97-9-95014** **5,55 €**
für 3-Punkt-Verriegelung Serienkästen

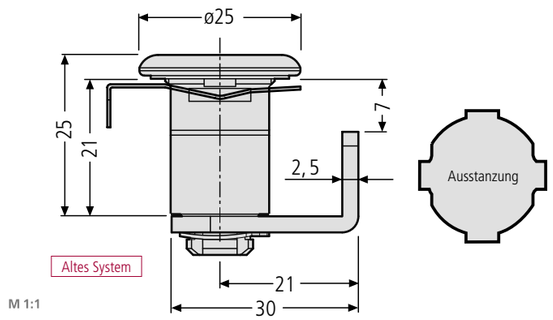

Zylinderschloss ER **97-9-95223** **17,48 €**
Schließung 1-50 inkl. 2 Schlüssel, Einbau ab 2006

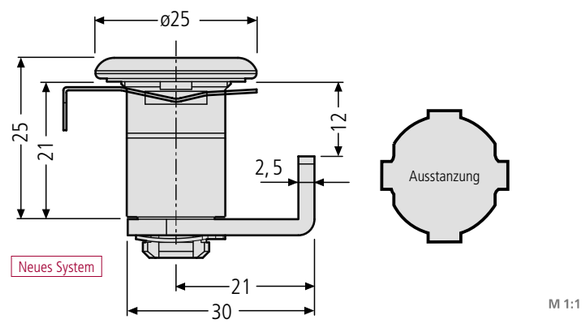

Zylinderschloss ER **97-9-95221** **17,48 €**
Schließung 1-400 inkl. 2 Schlüssel, Einbau ab 2006
Schließung 1-150 inkl. 2 Schlüssel, **97-9-95258** **25,19 €**
Einbau ab 2006 mit **GS- Funktion**
Zylinderschloss ER **97-9-95225** **17,48 €**
Schließung RI001 inkl. 2 Schlüssel, Einbau ab 2006
Zylinderschloss ER PVD (messingfarben) **97-9-95312** **22,96 €**
beschichtet Schließung 1-100 inkl. 2 Schlüssel, Einbau ab 2015

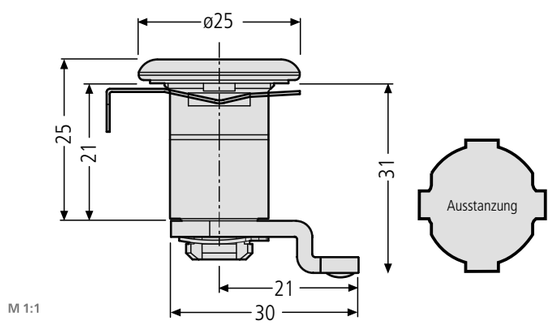

Zylinderschloss ER **97-9-95224** **17,48 €**
Schließung 1-100 inkl. 2 Schlüssel, für Modellgruppe 22
Einbau ab 2006

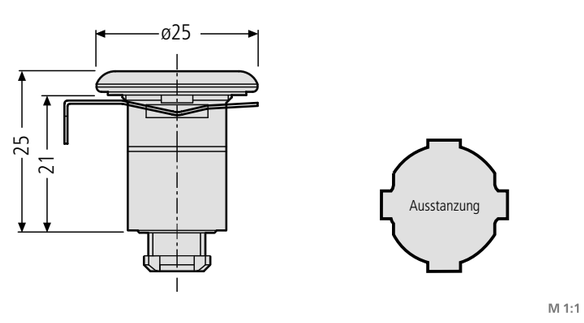

Zylinderschloss ER **97-9-95222** **15,11 €**
Schließung 401-500 inkl. 2 Schlüssel, ohne Riegel
Einbau ab 2006

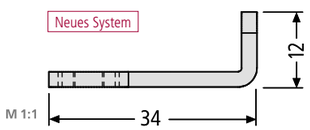

Riegel gekröpft **97-9-00361** **5,55 €**
für verstärkte Tür oder 2 / 3-Punkt-Verriegelung mit Befestigungsfeder

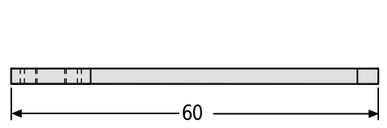

Riegel zum Anpassen **97-9-00360** **5,55 €**
für ER-Schloss mit Befestigungsfeder

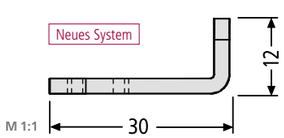

Riegel gekröpft **97-9-00363** **2,98 €**
für neues System mit Befestigungsfeder (Standard-Briefkästen)

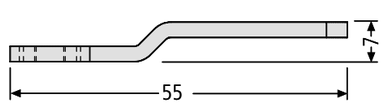

Riegel gekröpft **97-9-00362** **5,55 €**
für „Schwere Baureihe" mit Befestigungsfeder (auch 3-Punkt-Verriegelung „Schwere Baureihe")

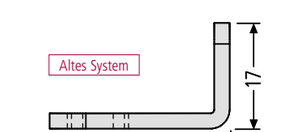

Riegel gekröpft **97-9-00364** **2,98 €**
für altes System mit Befestigungsfeder (Standard-Briefkästen)

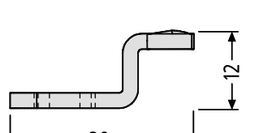

Riegel gekröpft **97-9-00365** **2,98 €**
für Modellgruppe 22 mit Befestigungsfeder

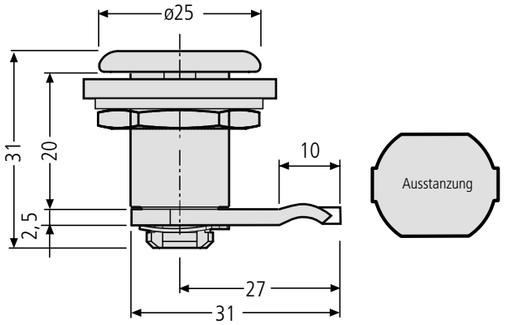

M 1:1

Zylinderschloss ER **97-9-95276** **17,48 €**
Schließung 1-50 inkl. 2 Schlüssel, für Modellgruppe 60, 61, 62 und 63 (RENZ PLAN) Einbau ab 2010, mit Mutter und Dichtung

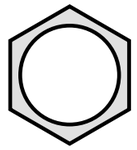

M 1:1

Schlossmutter **97-9-95235** **2,36 €**
für Zylinderschloss 448, ER und 2H

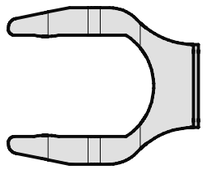

M 1:1

Feder **97-9-95236** **2,36 €**
für Zylinderschloss 448 und ER

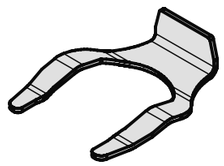

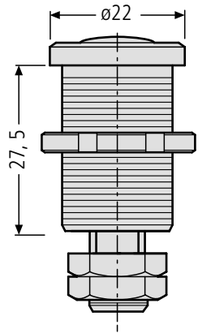

M 1:1

***Preis auf Anfrage**

Zylinderschloss 225-024, Schließung 2C 1-50 ***97-9-95069**
inkl. 2 Schlüssel, Einbau für Mitteilungskasten Modellgruppe 30, ohne Riegel

Zylinderschloss 225-024, Schließung 2C 100 ***97-9-95061**
inkl. 2 Schlüssel, Einbau für Mitteilungskasten Modellgruppe 30, ohne Riegel

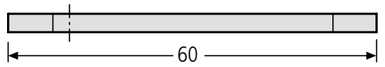

M 1:1

Riegel zum Anpassen ***97-9-95018**
für Zylinderschloss 225-024

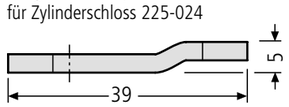

M 1:1

Riegel gekröpft ***97-9-95016**
passend für Mitteilungskasten (alte, eckige Ausführung)

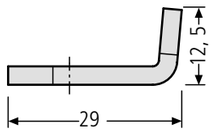

M 1:1

Riegel gebogen ***97-9-95017**
passend für Mitteilungskasten (neue RS2000 Ausführung)

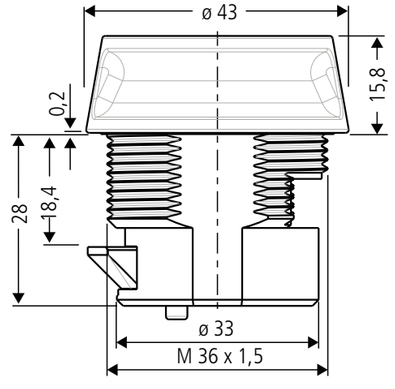

M 1:1

Einbau ab 2012
Nur mit Angabe der Originalauftragsnummer als Ersatz lieferbar.

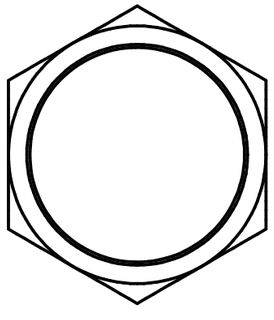

M 1:1

Paketkastenschloss, Einbau ab 2012 **97-9-95295** **45,85 €**
für Paketfach, ink. 2 Schlüssel, Schließung 1-50

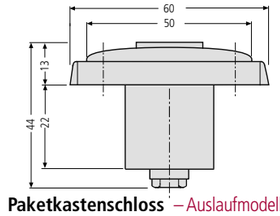

Einbau bis 2011

Paketkastenschloss – Auslaufmodell – **97-9-95267** **42,56 €**
für Paketfach, mit Drehgriff inkl. 2 Schlüssel

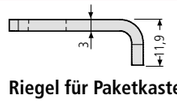

Riegel für Paketkasten, für Standardkasten **97-9-00436** **2,98 €**

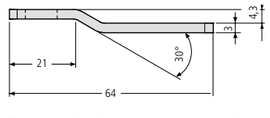

Riegel für Paketkasten, für „Schwere Baureihe" **97-9-00437** **5,55 €**

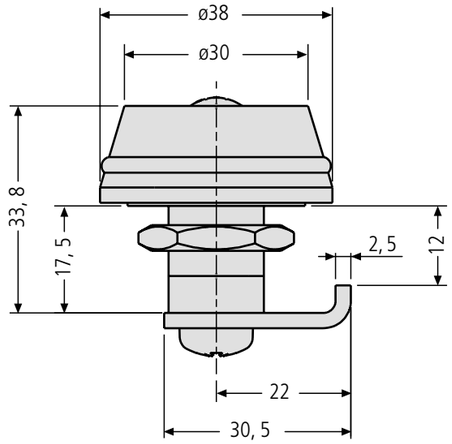

M 1:1

Kombinations-Zahlenschloss **97-9-95238** **56,44 €**
aus Metall, Farbe schwarz nach Eingabe des 3-stelligen Codes lässt sich das Schloss entriegeln.

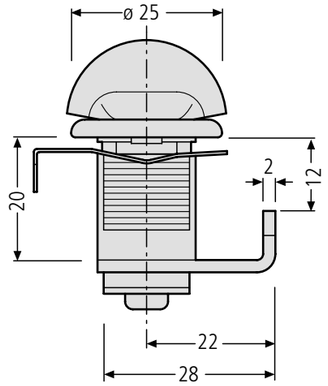

M 1:1

Drehverschluss – Einbau ab 2000 – **97-9-95182** **17,48 €**
neues Modell
auch gegen Vorgängermodell austauschbar

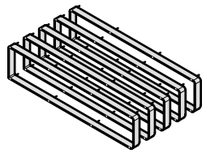

Set Durchwurfhalsverlängerungen
aus Kunststoff, grau, mit 5 Verlängerungen à 10 mm

Für Einwurfklappe/Einwurfplatte **260 mm** breit **97-9-82222** **25,60 €**
Für Einwurfklappe/Einwurfplatte **370 mm** breit **97-9-82223** **28,68 €**

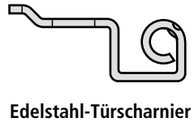

Edelstahl-Türscharnier
verdeckt liegend, mit Schraube und Mutter

Edelstahl-Türscharnier **oben** **97-9-00309** **3,50 €**
Edelstahl-Türscharnier **unten** **97-9-00310** **3,50 €**

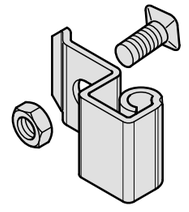

M 1:1

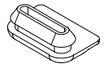

M 1:1

Dämpfungsgummi
für Edelstahl-Tropfenformklappe **97-9-78025** **2,06 €**

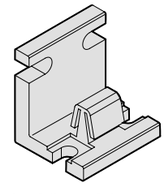

Aushängesicherung für schräge Kästen **97-9-82296** **2,47 €**

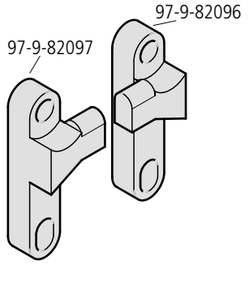

M 1:1

Kunststoff-Klappenhalter
mit Öffnungsbegrenzer, 10 x 28 mm
(von der Einwurfseite betrachtet) nicht für RSK geeignet
Kunststoff-Klappenhalter links **97-9-82096** **3,91 €**
Kunststoff-Klappenhalter rechts **97-9-82097** **3,91 €**

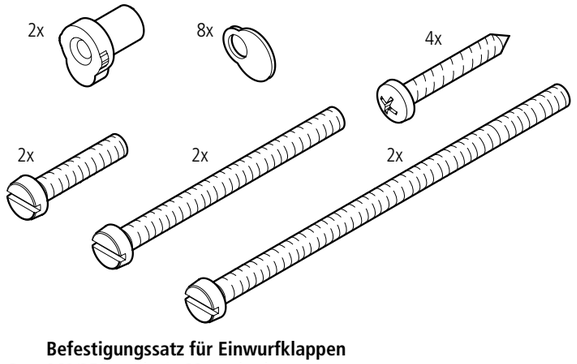

Befestigungssatz für Einwurfklappen
260/370 mm breit, 82 mm hoch
Bestell-Nr. 17-0-178XX **97-9-91348** **6,68 €**

RENZ – Ersatzteile

Klappen- und Fronthalter

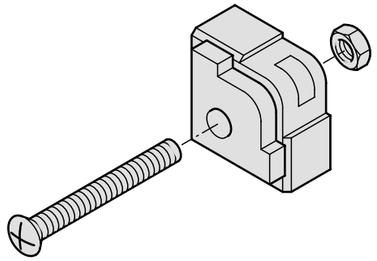

M 1:1

Front-Befestigungselement
Front-Befestigungselement – Auslaufmodell –
bestehend aus Kunststoffecke, Mutter und Kreuzschlitzschraube M4 x 35,
für Mauer- und Klingelfronten – Einbau bis Sept. 2011 –

Schraube vernickelt	**97-9-00280**	**4,11 €**

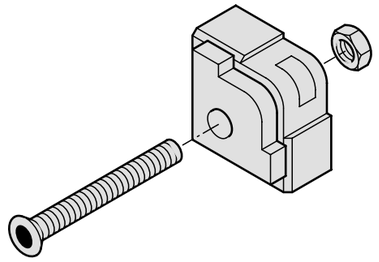

M 1:1

Front-Befestigungselement – Einbau ab Sept. 2011 –
Bestehend aus Kunststoffecke, Mutter und RENZ-Spezialschraube M4 x 35
und Innensechskantschlüssel für Mauer- und Klingelfronten

Schraube vernickelt	**97-9-91200**	**9,46 €**
dito, 4er-Set	**97-9-91199**	**26,42 €**

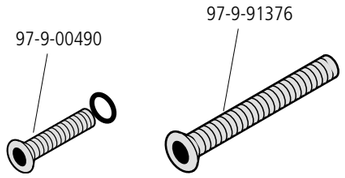

M 1:1

Renz-Spezialschraube M4 x 10 Edelstahl
für verschraubte Türen und Mauerfronten mit Halteleiste, Innensechskant-

Schraube inkl. Unverlierbarkeitsring	**97-9-00490**	**3,60 €**
dito PVD beschichtet	**97-9-01635**	**6,37 €**

Renz-Spezialschraube M4 x 35
für Mauer- und Klingelfronten mit Kunststoffecke,

Innensechskant-Schraube	**97-9-91376**	**3,60 €**
dito PVD beschichtet	**97-9-91437**	**6,37 €**

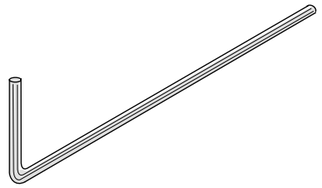

M 1:1

Innensechskantschlüssel 2 mm
passend für 97-9-00490 und 97-9-91376 **97-9-93349** **2,16 €**

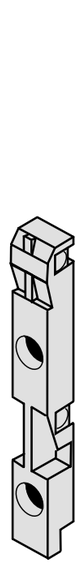

M 1:1

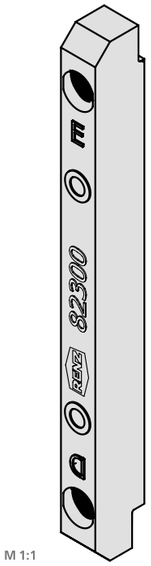

M 1:1

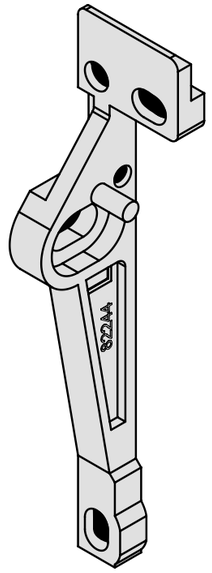

M 1:1

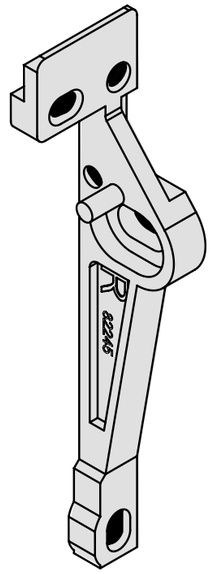

M 1:1

Kunststoff-Klappenhalter 7 x 51 x 6 mm für Fronten mit RSK-Klappen	**97-9-82256**	**4,32 €**
Kunststoff-Kastenhalter 7 x 91 mm links / rechts verwendbar	**97-9-82300**	**4,32 €**
Kunststoff-Klappenhalter links 99 x 19 mm	**97-9-82244**	**4,32 €**
Kunststoff-Klappenhalter rechts 99 x 19 mm	**97-9-82245**	**4,32 €**

Steuereinheit Schlüsselchip

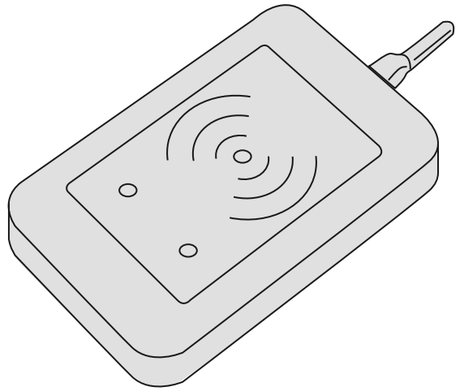

M 1:1

Steuereinheit Schlüsselchip-Reader **97-9-85479** **630,06 €**
(TWN4) mit USB-Anschluss



M 1:1

Steuereinheit Schlüsselchip schwarz **97-9-85441** **16,24 €**
für Nutzer

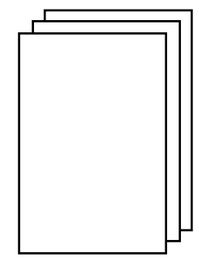

M 1:1

Unter **www.renzgroup.com/service/downloads**
sind Vorlagen für den Ausdruck von passenden Namensschild-Einlegern downloadbar. Die Vorlagen enthalten Schnittmarken zum leichten Ausschneiden.
Dazu empfohlen:
Reißfestes Folienpapier DIN A4-Bogen für Laserdrucker

1 Stück	**97-9-87249**	**2,67 €**
5 Stück	**97-9-08005**	**6,89 €**

Sonderartikel

Namensschilder
(Diese Artikel sind nur für den Ersatzteilbedarf. Es ist keine Montage in neue Briefkastenanlagen möglich.)

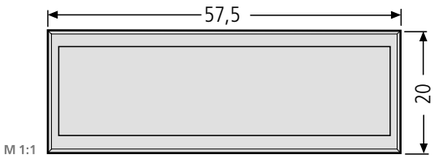

Namensschild **97-9-82184** **17,06 €**
grau, 57,5 x 20 mm, Verkauf solange Vorrat reicht.

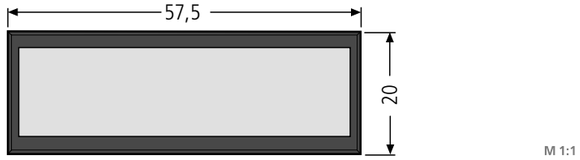

Namensschild **97-9-82185** **17,06 €**
schwarzbraun, 57,5 x 20 mm, Verkauf solange Vorrat reicht.

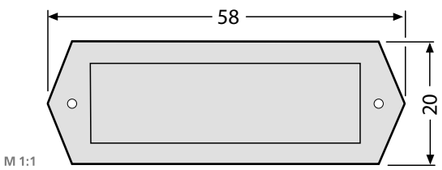

Namensschild ALU-Rahmen EV1 **97-9-82186** **26,11 €**
58 x 20 mm, Verkauf solange Vorrat reicht.

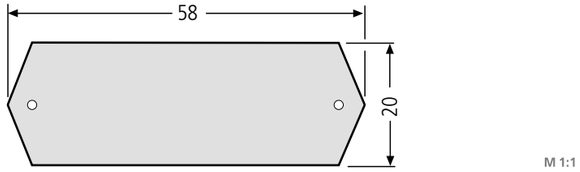

Namensschild ALU-Platte EV1 **97-9-82187** **26,11 €**
58 x 20 mm, Verkauf solange Vorrat reicht.

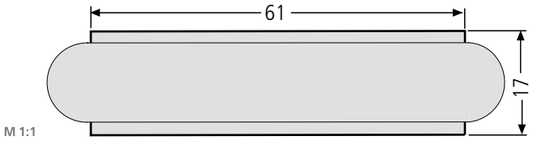

Namensschild **97-9-82191** **7,30 €**
61 x 17 mm, mit Feder, Verkauf solange Vorrat reicht.

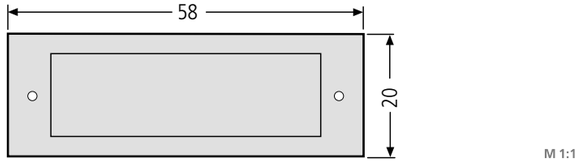

Namensschild ALU-Rahmen eckig EV1 **97-9-82192** **26,11 €**
58 x 20 mm, Verkauf solange Vorrat reicht.

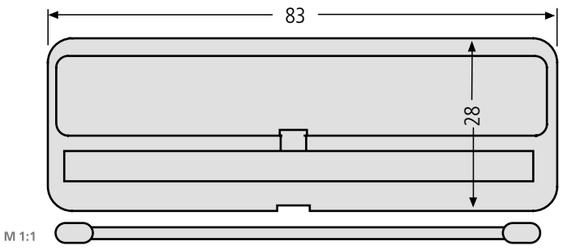

Klappenhalter **97-9-82193** **7,71 €**
mit Torsionsfeder, 83 x 28 mm, Verkauf solange Vorrat reicht.

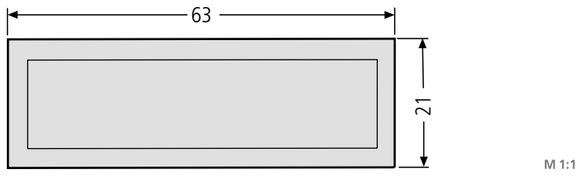

Kombitaster **97-9-85152** **27,45 €**
63 x 21 mm, glasklar, Ausstanzung 60 x 18 mm.
Verkauf solange Vorrat reicht.

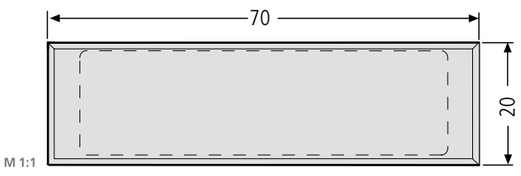

Namensschild **97-9-82173** **6,58 €**
70 x 20 mm, Ausstanzung 67 x 17 mm.
Verkauf solange Vorrat reicht.

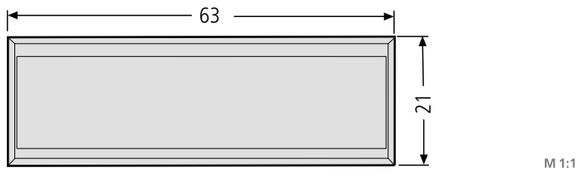

Namensschild **97-9-82174** **7,92 €**
63 x 21 mm, glasklar, Ausstanzung 60 x 18 mm.
Verkauf solange Vorrat reicht.

Sonderartikel

Namensschilder / Schlüssel
(Diese Artikel sind nur für den Ersatzteilbedarf. Es ist keine Montage in neue Briefkastenanlagen möglich.)

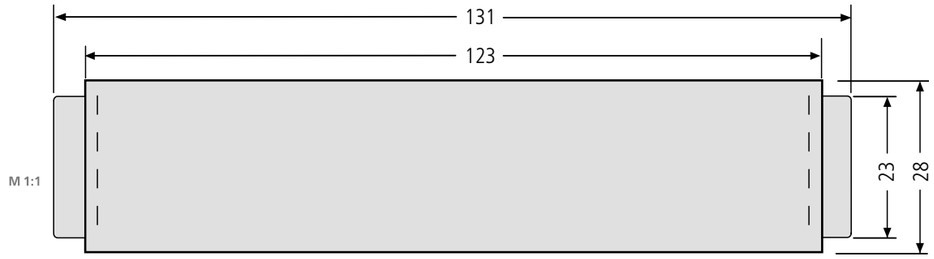

Namensschild **97-9-82175** **24,47 €**
Größe 123 x 27 mm,Verkauf solange Vorrat reicht.

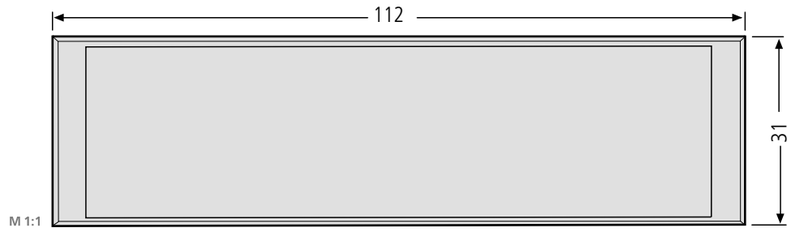

Namensschild **97-9-82177** **20,05 €**
Größe 112 x 31 mm, Ausstanzung 109 x 28 mm
Verkauf solange Vorrat reicht.

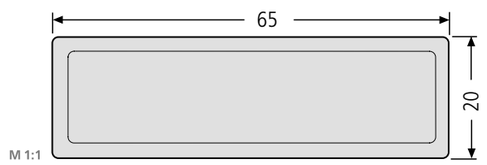

Namensschild **97-9-82178** **17,17 €**
Größe 65 x 20 mm, Ausstanzung 60,8 x 17,8 mm
Verkauf solange Vorrat reicht.

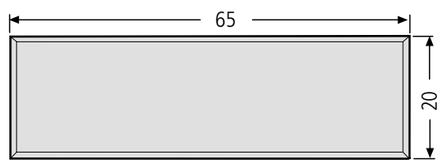

Namensschild (alt) ~~97-9-82179~~
Größe 65 x 20 mm. Nicht mehr Lieferbar.
Passender Ersatz: **97-9-82178**

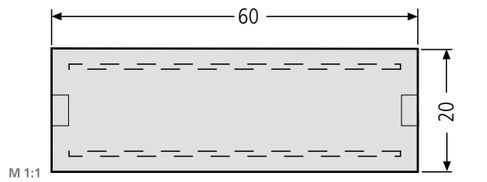

Namensschild **97-9-82183** **8,84 €**
Größe 60 x 20 mm, Verkauf solange Vorrat reicht.

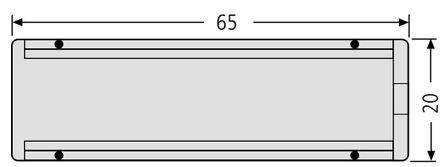

Namensschild für Durchwurfhals **97-9-82013** **6,37 €**
Größe 65 x 20 mm, Verkauf solange Vorrat reicht.

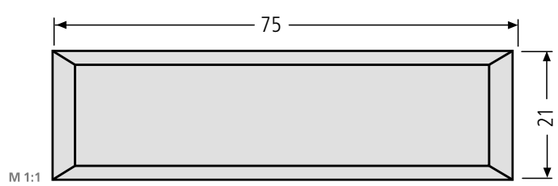

Namensschild -Auslaufmodell- SEKO 75 x 21 **97-9-82012** **16,35 €**
von vorne auswechselbar für Ausstanzung 71,3 x 19,3 mm,
alternatives preisgünstigeres Ersatzprodukt (andere Optik):
Namensschild 92 (siehe Seite 23) Best.-Nr. 97-9-82016
Verkauf solange Vorrat reicht

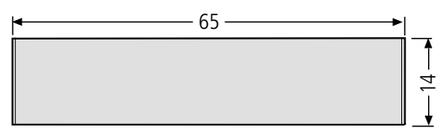

Namensschildabdeckung – Auslaufmodell – **97-9-82004** **10,18 €**
für SEKO-Taster 97-9-82012
Verkauf solange Vorrat reicht

Für Druckfehler kann keine Haftung übernommen werden.

Preise gültig ab 01.04.2020 / Preisänderungen behalten wir uns vor.
Mit Erscheinen einer neuen Ersatzteilliste verlieren diese Preise ihre Gültigkeit.
Technische Änderungen behalten wir uns vor.

Erwin Renz Metallwarenfabrik GmbH & Co KG
Boschstraße 3 · 71737 Kirchberg/Murr · Deutschland
Telefon +49 (0) 71 44 / 301-0 · Telefax +49 (0) 71 44 / 301-44 44
E-Mail info@renzgroup.de · Onlineshop www.renz24.de

www.renzgroup.com

ETL20-0420-20-08